Beck+Heun
BESTE WERTE FÜRS HAUS



Wszystkie skrzynki ROKA-TOP® 2 charakteryzują się największą stabilnością dzięki stalowym wzmocnieniom osadzonym w polistyrenowej twardej piance

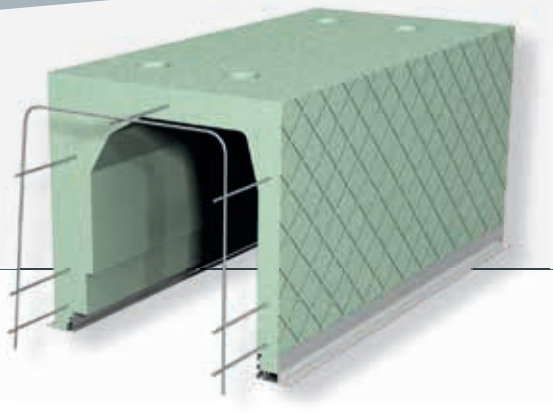

SYSTEMY SKRZYNEK NADPROŻOWYCH



FIRMA BECK+HEUN

Ludzie. Wartości. Wizje.

Beck+Heun jest europejskim liderem w dziedzinie rozwoju, produkcji i konstruowania wysoce energooszczędnych systemów okiennych. Gwarancją sukcesu jest tu przede wszystkim ciągły dialog z klientem i krótkie procesy decyzyjne. Produkty marki Beck+Heun są najwyższej jakości i charakteryzują się najwyższą innowacyjnością na rynku. Ponadto producent oferuje zdecydowanie największą różnorodność wariantów i jest niezwykle elastyczny w zakresie produkcji rozwiązań specjalnych. Celem zarządzania produktem jest zawsze zaoferowanie jak największej korzyści dla wszystkich klientów – zarówno dla projektanta i konstruktora, jak- również dla sprzedawcy i użytkownika. Cała sfera działalności wpływa na rozwój produktu – od projektowania poprzez dostawę po montaż i ostateczną obsługę.

Powstała w 1962r. rodzinna firma liczy dziś ok. 600 pracowników. Są oni zatrudnieni w łącznie trzech lokalizacjach w Niemczech. Centrala firmy Beck+Heun GmbH znajduje się w Mengerskirchen. Pozostałe dwie lokalizacje, obejmujące produkcję i sprzedaż, znajdują się w Erfurcie oraz w Altenmünster (koło Augsburga). Każda lokalizacja posiada własny zespół do pracy w terenie, obejmujący swym działaniem cały obszar Niemiec i umożliwiający obsługę klienta bezpośrednio na miejscu. Po drugiej stronie niemieckiej granicy Beck+Heun eksportuje już do ponad 23 krajów - i z każdym rokiem ich liczba rośnie. W wielu z nich dostępni są lokalni partnerzy sprzedaży.

LICZBY I FAKTY

- Rok założenia: 1962
- Ok. 600 pracowników
- 3 lokalizacje w Niemczechd
- Eksport na cały świat za pośrednictwem licznych partnerów sprzedaży

BECK+HEUN INTERNATIONAL

INFOLINIA W SPRAWACH EKSPORTOWYCH

W przypadku zainteresowania prosimy o kontakt z naszym działem eksportu - telefonicznie pod numerem: **+49(0)6476 9132-9103** lub mailowo pod adresem: **export@beck-heun.de**

For further information please contact our export department by telephone: **+49(0)6476 9132-9103** or by E-Mail: **export@beck-heun.de**

Pour tout renseigement supplémentaire, veuillez contacter notre département export par téléphone: **+49(0)6476 9132-9103** ou par mail: **export@beck-heun.de**



Beck+Heun France
E-Mail: info@beck-heun.fr
Web: www.beck-heun.fr

Beck+Heun Italia
E-Mail: info@beck-heun.it
Web: www.beck-heun.it

Beck+Heun Polska
43-419 Kończyce Wielkie
E-Mail: info@beck-heun.pl
Web: www.beck-heun.pl

Beck+Heun Österreich
E-Mail: info@beck-heun.at
Web: www.beck-heun.de

Beck+Heun Tunisie + Maghreb
E-Mail: info@beck-heun.tn
Web: www.beck-heun.tn

Beck+Heun Vertretung Ungarn
E-Mail: info@rf-solutions.hu
Web: www.rf-solutions.hu

Beck+Heun Vertretung Spanien
E-Mail: info@gimenezganga.com
Web: www.gimenezganga.com

Beck+Heun Vertretung Portugal
E-Mail: orcamentos@represtor.com
Web: www.represtor.com

Beck+Heun Vertretung Slowenien
E-Mail: info@medle.si
Web: www.medle.si

Beck+Heun Vertretung Kroatien
E-Mail: info@hipar.hr
Web: www.hipar.hr

Beck+Heun Vertretung Türkei
E-Mail: ozerpan@ozerpan.com.tr
Web: www.ozerpan.com.tr

Zentrale Mengerskirchen
Reinhold-Beck-Straße 2
D-35794 Mengerskirchen
+49(0)6476 9132-0
+49(0)6476 9132-1052
@ info@beck-heun.de

Niederlassung Süd
Industriestraße 2
D-86450 Altenmünster
+49(0)8295 9695-0
+49(0)8295 9695-2150
@ altenmuenster@beck-heun.de

Niederlassung Erfurt
Stotternheimer Straße 10
D-99086 Erfurt
+49(0)361 74056-0
+49(0)361 74056-3050
@ info.erfurt@beck-heun.de

ROKA-TOP® 2 SKRZYNKI NADPROŻOWE DO ROLET

Od ponad 20 lat firma Beck+Heun projektuje skrzynki nadprożowe marki ROKA-TOP®. Elementy zacieniające, w pełni wyposażone w pancerz i technikę napędową, pozwalają w odczuwalny sposób zredukować pracę fachowców i minimalizują ryzyko wystąpienia błędów, szczególnie w fazie projektowania. Beck+Heun oferuje odpowiedni system skrzynek nadprożowych dla niemal każdego zastosowania.



NIESPOTYKANA RÓŻNORODNOŚĆ KLASYKA WŚRÓD SKRZYNEK NADPROŻOWYCH – Warianty serii ROKA-TOP® 2

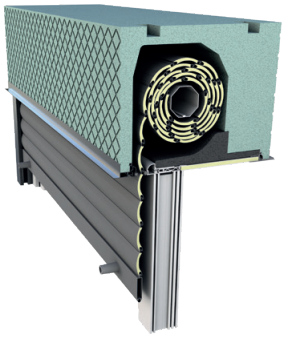

ROKA-TOP® 2 PLUS

- Najnowszy system skrzynek nadprożowych z pokrywą i regulowanym ościeżem
- Gwarantowana szczelność powietrzna
- Stabilne połączenie z ościeżnicą – montaż jednoetapowy

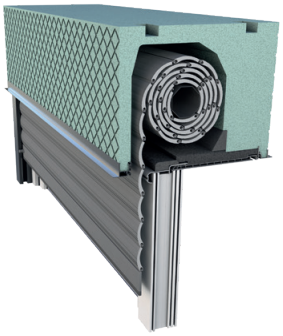

ROKA-TOP® 2

- Sprawdzony system skrzynek nadprożowych
- Pokrywa z izolacją i stopniem przy ościeżu
- Możliwość zamontowania trawersy we własnym zakresie

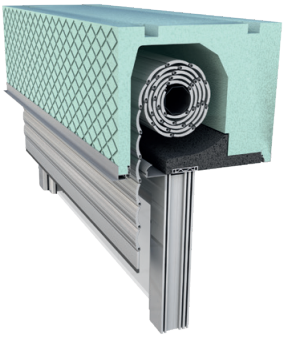

ROKA-TOP® 2 RG

- Zamknięta od strony pomieszczenia, bezspoinowa
- Różne otwory rewizyjne
- Połączenie między ościeżnicą a skrzynką za pomocą śrub
- 2-częściowy system aluminiowych prowadnic

Jeden system, wiele korzyści

Wyjątkowa koncepcja montażowa

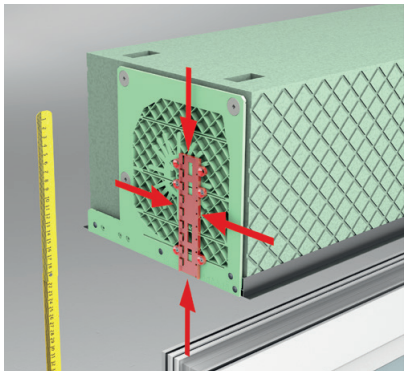

Montaż fabryczny

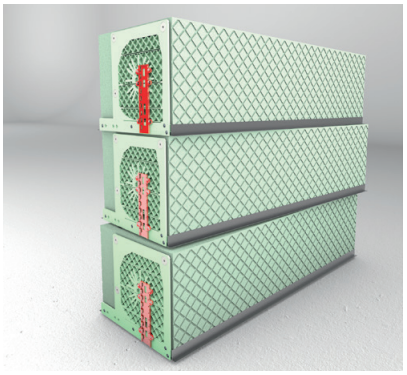

Oszczędność miejsca w czasie transportu

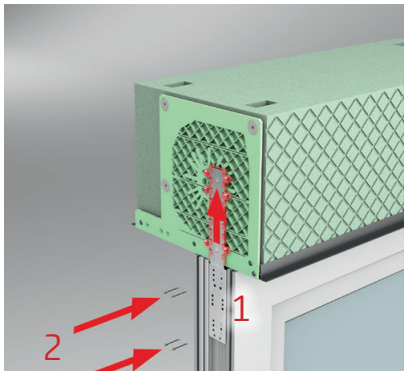

Szybki montaż

Innowacyjna technologia spieniania hybrydowego

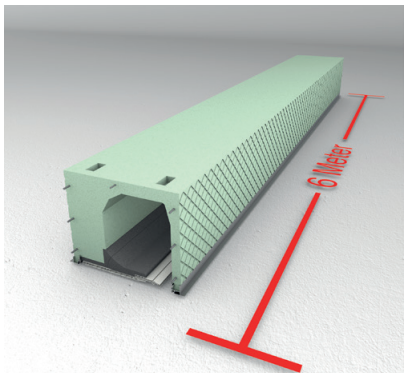

Sześć metrów z jednego odlewu

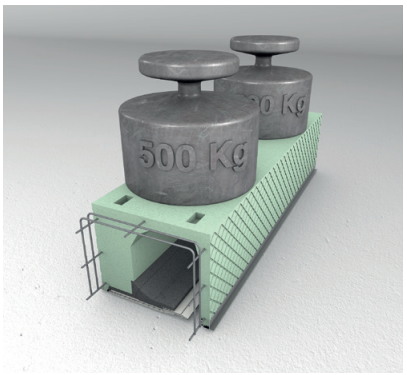

Stalowe wzmocnienia osadzone w strukturze skrzynki

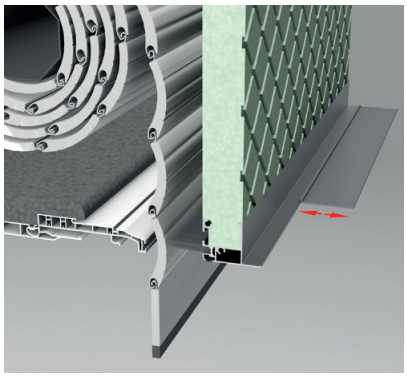

Listwy dolne z aluminium osadzone w strukturze skrzynki opcjonalnie poszerzenia

Wszystkie skrzynki Roka-Top® 2 charakteryzują się największą stabilnością dzięki stalowym wzmocnieniom osadzonym w polistyrenowej twardej piance

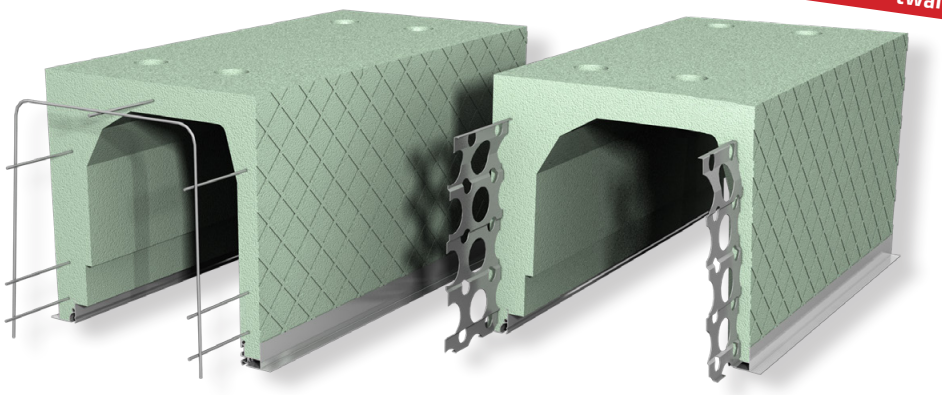

KOLEJNE ZALETY SKRZYNEK ROKA-TOP® 2

ROKA-TOP® 2 RG (zamknięta od strony pomieszczenia, otwór rewizyjny od zewnątrz)

- najwyższe parametry termiczne i akustyczne rozwiązań stosowanych w tym zakresie
- bardzo wysoka szczelność i bardzo dobra izolacja akustyczna
- możliwość wykonania okładziny wewnętrznej z tynku lub płytek - bezspoinowo
- szerokie spektrum zastosowania – również dla drzwi przesuwnych
- wyposażone w stalowe zbrojenie od długości skrzynki powyżej 1,75 m – oraz w każdym przypadku na życzenie klienta
- możliwość zastosowania zintegrowanej konsoli stabilizującej do drzwi przesuwnych oraz dużych powierzchni okien i rolet
- spełnienie wymagań klasy odporności wiatrowej C4 i C3 - norma DIN EN 1991-1-4
- zastosowanie wzmocnień w przypadku dzielonego pancerza – montaż za pomocą śrub do nadproża
- brak ingerencji od wewnątrz w przypadku awarii silnika – otwór rewizyjny od zewnątrz od strony prowadnic
- uszczelnienie ramy okiennej w obszarze prowadnic - szczelność na przenikanie wilgoci i lepsze parametry akustyczne
- prowadnice mogą być malowane proszkowo – dopasowane do koloru profili okiennych
- możliwość zastosowania każdego rodzaju napędu: silnika, taśmy lub korby

Dokumenty projektowe w portalu technicznym:
https://www.beck-heun.tech/index.php/apps/files/?dir=/PLANUNGSUNTERLAGEN/AUFSATZK%C3%84STEN/Rollladen/ROKA-TOP%202%20RG&fileid=8337

ROKA-TOP® 2 (otwór rewizyjny od wewnątrz)

- najwyższe parametry termiczne i akustyczne
- szeroki zakres zastosowania
- wysoka sztywność skrętna dzięki stalowym zbrojeniom w skrzynce i elementom aluminiowym
- możliwość dodatkowej stabilizacji w skrzynkach z dzielonym pancerzem
- łatwy i szybki montaż poprzez nasadzenie skrzynki na metalowy hak okienny
- brak montażu w firmie (samo wyposażenie w pancerz i napęd)
- brak konieczności utrzymywania surowca do produkcji w magazynie
- brak odpadów produkcyjnych lub odpadów spowodowanych zmianami konstrukcyjnymi w systemach PCV
- kompletna skrzynka nadprożowa z otworem rewizyjnym od wewnątrz
- wysoka estetyka profili końcowych
- wysoka sztywność i odporność na ekstremalne temperatury - brak odkształceń
- duża rozpoznawalność marki Beck+Heun w całej Europie
- możliwość zastosowania moskitiery
- uniwersalna strona dla wszystkich skrzynek nadprożowych
- maksymalna średnica zwoju pancerza dla wszystkich skrzynek - wysokość skrzynki 300 - średnica zwoju 215, w przypadku wysokości skrzynki 250 - średnica zwoju 185
- możliwość zastosowania dla każdego rodzaju montażu:
- dostępne skrzynki narożne i półokrągłe Roka Rubo

Dokumenty projektowe w portalu technicznym:
https://www.beck-heun.tech/index.php/apps/files/?dir=/PLANUNGSUNTERLAGEN/AUFSATZK%C3%84STEN/Rollladen/ROKA-TOP%202&fileid=8248

FIZYKA BUDOWLI Z NAJLEPSZĄ OCENĄ



ROKA-TOP® 2 PLUS posiada całkowicie zamkniętą warstwę uszczelniającą z Neoporu® nad pokrywą. System jest pozbawiony luk. W rezultacie powstaje skrzynka nadprożowa o wysokiej szczelności i najlepszych parametrach w zakresie izolacji termicznej i akustycznej. Poprawione o ponad 20 proc. wartości izolacyjne i dźwiękochłonne wynoszące do Rw = 45 dB mówią same za siebie. W tym celu zamiast standardowej pokrywy dostępna jest specjalna pokrywa z izolacją akustyczną. Dla uzyskania najlepszych wartości znaczenie ma również nowa listwa dźwiękochłonna na zewnętrznym łączniku. Pozwala to zrezygnować z ciężkich folii w komorze zwijania.

BEZPIECZNIE Z KAŻDEJ STRONY

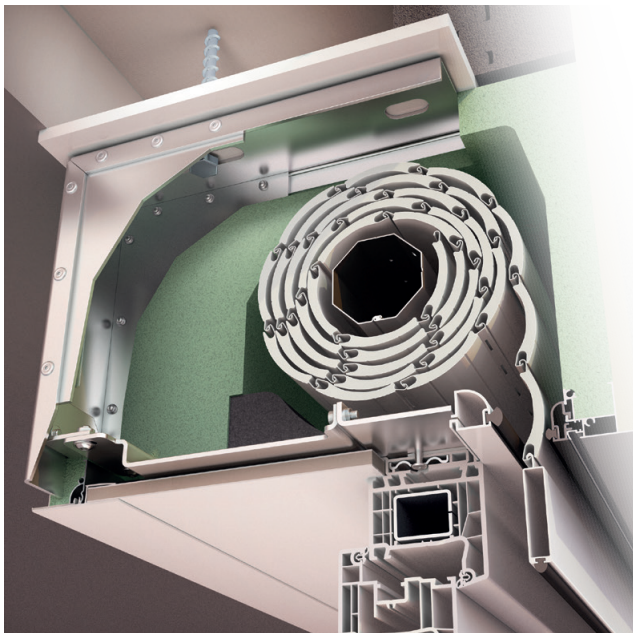

STABILUM SK dla ROKA-TOP® 2 PLUS

- Sprawdzone rozwiązanie klasy premium wśród konsoli stabilizujących
- Zamocowania okienne na całej długości zgodnie z wytycznymi RAL
- Bezpieczne przenoszenie obciążeń spowodowanych wiatrem i uderzeniem
- Solidne połączenie z bryłą budynku

Ponieważ temat statyki i wzmocnień jest stale rozwijany, prosimy o zapoznanie się z opracowanymi w tym zakresie informacjami zamieszczonymi w portalu technicznym BECK+HEUN.

www.beck-heun.tech

Więcej szczegółów na temat konsoli STABILUM na stronie 32

ROKA-TOP® 2 PLUS

Skrzynka z pokrywą z dodatkowymi możliwościami

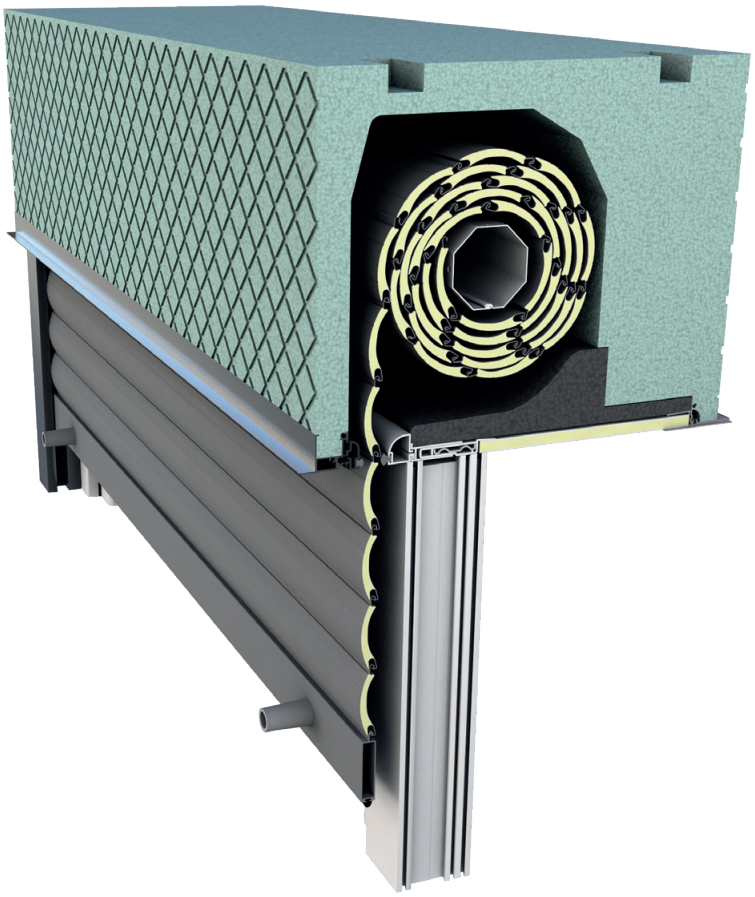

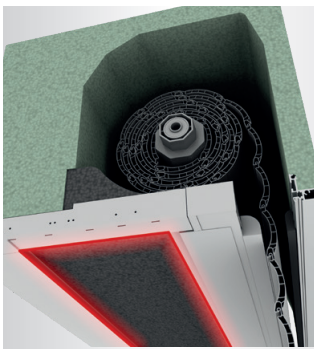

Tak szczelna jak nigdy
Pokrywy służą do rewizji i z natury rzeczy posiadają spoiny. W skrzynce ROKA-TOP® 2 PLUS są one w optymalny sposób zamknięte w warstwie izolacyjnej i uszczelniającej. Nawet po późniejszym otwarciu systemu można łatwo przywrócić jego szczelność.



Łatwiejszy montaż pokrywy
Proste etapy montażu cieszą każdego wykonawcę. Nowa, trzywarstwowa pokrywa nie tylko świetnie izoluje, ale również, dzięki regulowanemu elementowi, pozwala na rezygnację ze stopnia przy połączeniu z ościeżem. Jeśli pokrywa wymaga jeszcze obróbki na miejscu, jest to możliwe dzięki prostym cięciom.

MONTAŻ ROBI RÓŻNICĘ

Skrzynka z pokrywą cieszy się popularnością ze względu na dobry dostęp do wnętrza skrzynki od strony pomieszczenia. Konieczne są jednak przy tym pewne ustępstwa, np. w zakresie izolacji cieplnej, akustycznej czy szczelności. Dokładnie te miejsca stanowią mocne strony ROKA-TOP® 2 PLUS. Nowa skrzynka nadprożowa z pokrywą nie uznaje kompromisów. Jak to możliwe? Dzięki PLUS om w postaci licznych nowych szczegółów produktu.

Oprócz chęci osiągnięcia najwyższych wartości w zakresie fizyki budowli, przy opracowywaniu nowego systemu kierowano się możliwością wygodnego montażu. ROKA-TOP® 2 PLUS nie wymaga dodatkowych profili połączeniowych z ościeżnicą. Montaż odbywa się w rekordowo krótkim czasie i jest jednoetapowy.

Parametry izolacji akustycznej do Rw = 47 dB

Zalety wersji PLUS:	
Izolacja termiczna:	Poprawa właściwości termoizolacyjnych nawet o 20 proc
Izolacja akustyczna:	Poprawa właściwości izolacyjnych nawet o 15 proc
Szczelność powietrzna:	Gwarantowana kontrola szczelności powietrznej
Wygodny montaż:	Montaż jednoetapowy
Stabilność:	Możliwość stabilnego połączenia z oknem

Wymiary i parametry

Tynk (monolityczny)

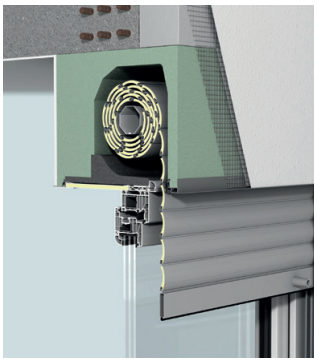

Tynk w WDVS

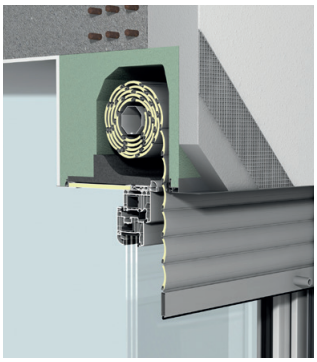

WDVS

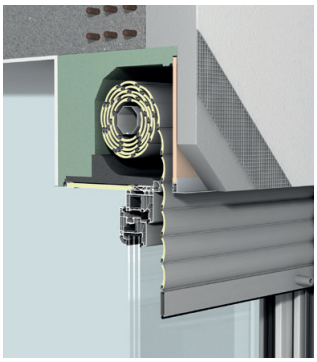

Klinkier



Przykładowa ilustracja okna i pancerza

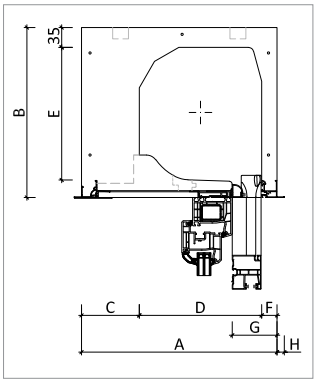

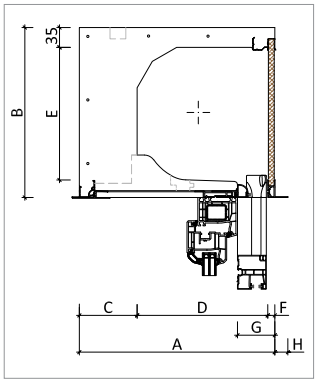

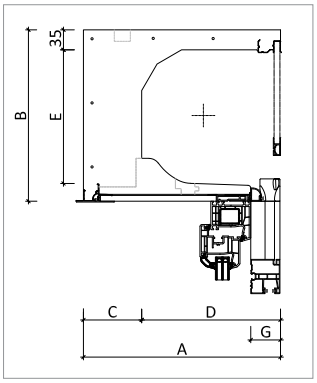

PARAMETRY TERMOIZOLACYJNE na przykładzie skrzynki o szerokości	Tynk (monolityczny) 365 mm	zdjęcie 265[1]	Tynk w WDVS 345 mm	zdjęcie 274[1]	WDVS 345 mm	zdjęcie 274[1]	Klinkier 345 mm	zdjęcie 283[1]
Ψ (Psi) in [W/(mK)]	-0,21	≤ 0,19	-0,21	≤ 0,12	-0,19	≤ 0,12	-0,18	≤ 0,11
f_{Rsi} [-]	0,78	≥ 0,70	0,78	≥ 0,70	0,76	≥ 0,70	0,77	≥ 0,70
U_{Sb} [W/(m²K)] (DIN EN 10077:2012)	0,49	≤ 0,85	0,51	≤ 0,85	0,58	≤ 0,85	0,62	≤ 0,85
U_{Sb} [W/(m²K)] (DIN EN 10077:2018)	0,51	≤ 0,85	0,53	≤ 0,85	0,57	≤ 0,85	0,60	≤ 0,85

Wymiary

ROKA-TOP® 2 PLUS		Wariant Tynk[2]							Wariant WDVS[2]							Wariant Klinkier[2]						
A	Szerokość skrzynki	240	250	260	280	300	345	365	240	250	260	280	300	345	365	240	250	260	280	300	345	365
B	Wysokość skrzynki	250	250	250	250/300				250	250	250	250/300				250	250	250	250/300			
C	Grubość łącznika wewnątrz	27	37	47	37	57	102	122	27	37	47	37	57	102	122	27	37	47	37	57	102	122
D	Szerokość w świetle	186	186	186	216	216	216	216	200	200	200	230	230	230	230	200	200	200	230	230	230	230
E	Wysokość w świetle	184	184	184	184/234				184	184	184	184/234				184	184	184	184/234			
	Wymiar wewn. w świetle[3]	184	184	184	184/216				184	184	184	184/216				184	184	184	184/216			
F	Grubość łącznika na zewnątrz	27	27	27	27	27	27	27	13	13	13	13	13	13	13	0	0	0	0	0	0	0
G	Osadzenie okna od zewn. strony skrzynki[4]	78	78	78	78	78	78	78	64	64	64	64	64	64	64	51	51	51	51	51	51	51
H	Występ profilu końcowego na zewnątrz	13	13	13	13	13	13	13	23	23	23	23	23	23	23	0	0	0	0	0	0	0
ROKA-TOP® 2 PLUS		Standard: ze zbrojeniem – profil końcowy skrzynki wewnątrz 13 mm																				

Wymiary podano w mm

[1] Wraz z wejściem w życie w listopadzie 2020 roku Ustawy o energii dotyczącej budynków GEG (Gebäudeenergiegesetz, GEG), Załącznik 2 do normy DIN 4108 z 2006 roku został zastąpiony nowym Załącznikiem 2:2019-06. Przedstawione wartości termoizolacyjne są zgodne z najnowszymi wymaganiami, wartości referencyjne dla (Psi) i fRsi są przestrzegane. System stanowi element zabudowy „odpowiadający załącznikowi 2". Uwaga: W obliczeniach skrzynka nadprożowa została przypisana do powierzchni okna. Pustki powietrzne zgodnie z normą DIN EN 10077:2012 oraz DIN EN 10077:2018

[2] W przypadku niewielkich szerokości skrzynki należy sprawdzić możliwość wykonania w zależności od prowadnicy i szerokości ościeżnicy. Konieczne jest wykonanie wystarczającego otworu rewizyjnego.

[3] Teoretycznie dostępna komora zwijania - mierzona bez uwzględnienia prześwitu.

[4] W zależności od głębokości zabudowy prowadnicy, wymiary wynikają z prowadnicy PCV 60 x 51 mm.

ROKA-TOP® 2

KLASYK WŚRÓD SKRZYNEK NADPROŻOWYCH Z POKRYWĄ

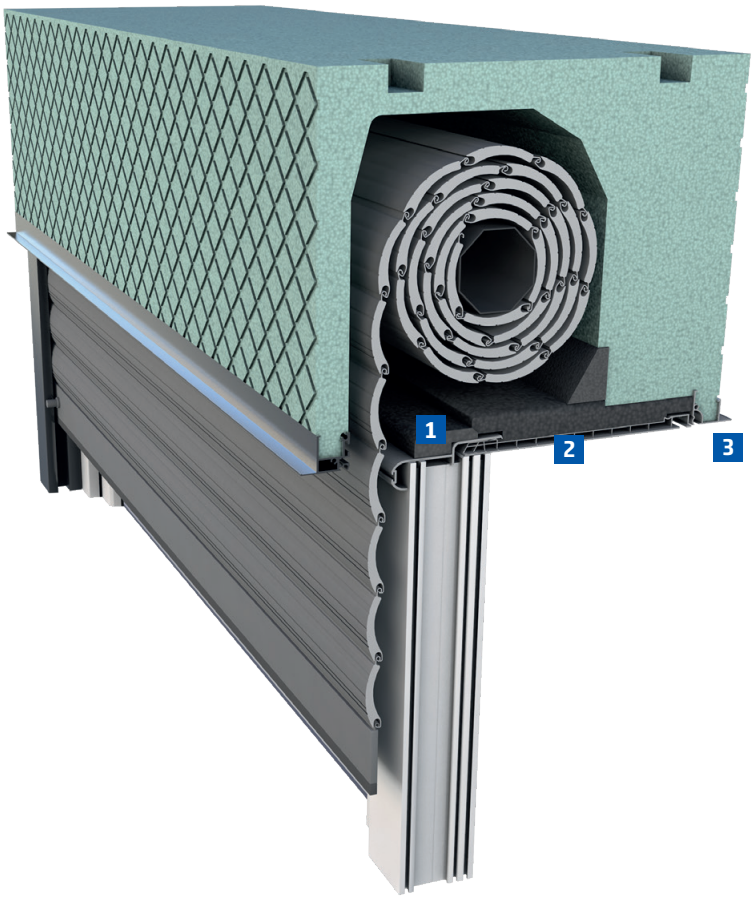

DODATKOWE ROZWIĄZANIA IZOLACYJNE

Standardowy wariant ROKA-TOP® 2 jest wyposażony w pokrywę. Izolację i bardziej atrakcyjny wygląd zapewnia przymocowany do części bocznej moduł z PCV, połączony z bloczkiem z polistyrenowej twardej pianki. Po zamknięciu skrzynki doskonale przylega on do pokrywy, uszczelniając spoinę montażową. Tolerancje montażowe w obszarze ościeża niweluje stopień przewidziany między bokiem a pokrywą. W rezultacie w obrębie ościeża powstaje czysta, zamknięta spoina.

Uwaga:
Przy zapytaniu ofertowym lub zamówieniu należy podać profil i szerokość okna.

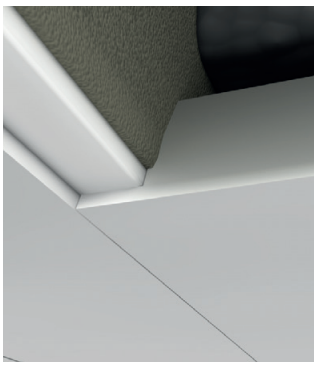

Ulepszona spoina
Stopień przewidziany między elementem bocznym a pokrywą pozwala na zniwelowanie tolerancji montażowych.

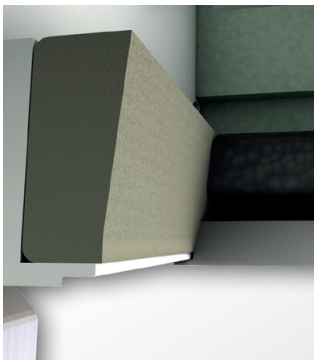

Szczelna jak nigdy
Optymalną izolację w obrębie ościeża zapewnia blok z pianki, przymocowany do boku.

1 Izolacja trawersy
Elastyczne profile z pianką uszczelniającą poprawiają szczelność i uniemożliwiają tworzenie się mostków cieplnych przy pokrywie.

2 Profil łączący
Wciskany profil gwarantuje estetyczny wygląd po zamontowaniu.

3 Pokrywa
Dostępna w kolorze białym dla uzyskania harmonijnego, eleganckiego wyglądu.

Wymiary i parametry

Tynk (monolityczny)

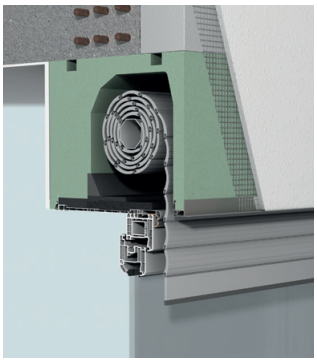

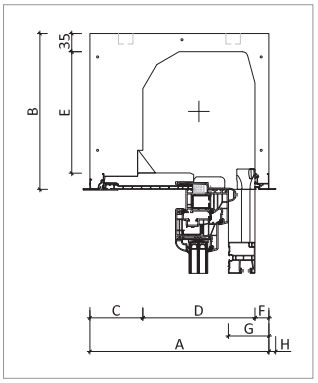

Tynk w WDVS



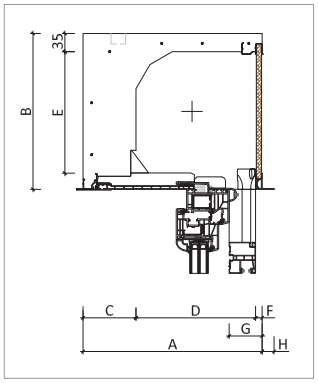

WDVS

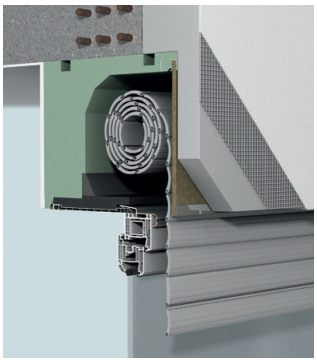

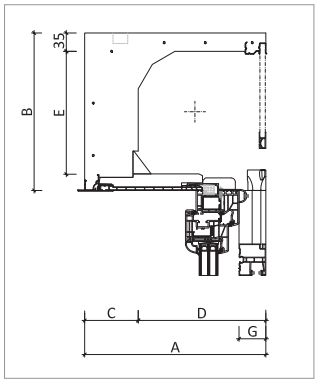

Klinkier

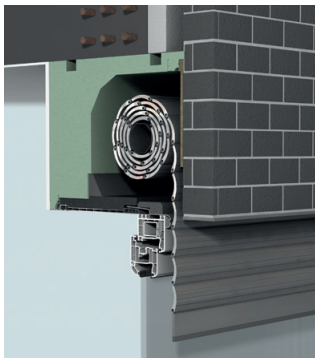

Przykładowa ilustracja okna i pancerza

PARAMETRY TERMOIZOLACYJNE na przykładzie skrzynki o szerokości	Tynk (monolityczny) 365 mm	zdjęcie 265 [1]	Tynk w WDVS 345 mm	zdjęcie 274 [1]	WDVS 345 mm	zdjęcie 274 [1]	Klinkier 345 mm	zdjęcie 283 [1]
Ψ (Psi) in [W/(mK)]	-0,12	≤ 0,19	-0,18	≤ 0,12	-0,13	≤ 0,12	-0,13	≤ 0,11
f_{Rsi} [-]	0,71	≥ 0,70	0,72	≥ 0,70	0,70	≥ 0,70	0,71	≥ 0,70
U_{Sb} [W/(m²K)] (DIN EN 10077:2012)	0,63	≤ 0,85	0,66	≤ 0,85	0,76	≤ 0,85	0,81	≤ 0,85
U_{Sb} [W/(m²K)] (DIN EN 10077:2018)	0,65	≤ 0,85	0,69	≤ 0,85	0,73	≤ 0,85	0,79	≤ 0,85

Wymiary

ROKA-TOP® 2		Wariant Tynk [2]							Wariant WDVS [2]							Wariant Klinkier [2]						
A	Szerokość skrzynki	240	250	260	280	300	345	365	240	250	260	280	300	345	365	240	250	260	280	300	345	365
B	Wysokość skrzynki	250	250	250	250/300				250	250	250	250/300				250	250	250	250/300			
C	Grubość łącznika wewnątrz	27	37	47	37	57	102	122	27	37	47	37	57	102	122	27	37	47	37	57	102	122
D	Szerokość w świetle	186	186	186	216	216	216	216	200	200	200	230	230	230	230	200	200	200	230	230	230	230
E	Wysokość w świetle	184	184	184	184/234				184	184	184	184/234				184	184	184	184/234			
	Wymiar wewn. w świetle [3]	184	184	184	184/216				184	184	184	184/216				184	184	184	184/216			
F	Grubość łącznika na zewnątrz	27	27	27	27	27	27	27	13	13	13	13	13	13	13	0	0	0	0	0	0	0
G	Osadzenie okna od zewn. strony skrzynki [4]	78	78	78	78	78	78	78	64	64	64	64	64	64	64	51	51	51	51	51	51	51
H	Występ profilu końcowego na zewnątrz	13	13	13	13	13	13	13	23	23	23	23	23	23	23	0	0	0	0	0	0	0
ROKA-TOP® 2		Standard: ze zbrojeniem – profil końcowy skrzynki wewnątrz 13 mm																				

Wymiary podano w mm

[1] Wraz z wejściem w życie w listopadzie 2020 roku Ustawy o energii dotyczącej budynków GEG (Gebäudeenergiegesetz, GEG), Załącznik 2 do normy DIN 4108 z 2006 roku został zastąpiony nowym Załącznikiem 2:2019-06. Przedstawione wartości termoizolacyjne są zgodne z najnowszymi wymaganiami, wartości referencyjne dla (Psi) i fRsi są przestrzegane. System stanowi element zabudowy „odpowiadający załącznikowi 2". Uwaga: W obliczeniach skrzynka nadprożowa została przypisana do powierzchni okna. Pustki powietrzne zgodnie z normą DIN EN 10077:2012 oraz DIN EN 10077:2018

[2] W przypadku niewielkich szerokości skrzynki należy sprawdzić możliwość wykonania w zależności od prowadnicy i szerokości ościeżnicy. Konieczne jest wykonanie wystarczającego otworu rewizyjnego.

[3] Teoretycznie dostępna komora zwijania - mierzona bez uwzględnienia prześwitu.

[4] W zależności od głębokości zabudowy prowadnicy, wymiary wynikają z prowadnicy PCV 60 x 51 mm.

ROKA-TOP® 2 RG

Wymiar zapewniający optymalną szczelność

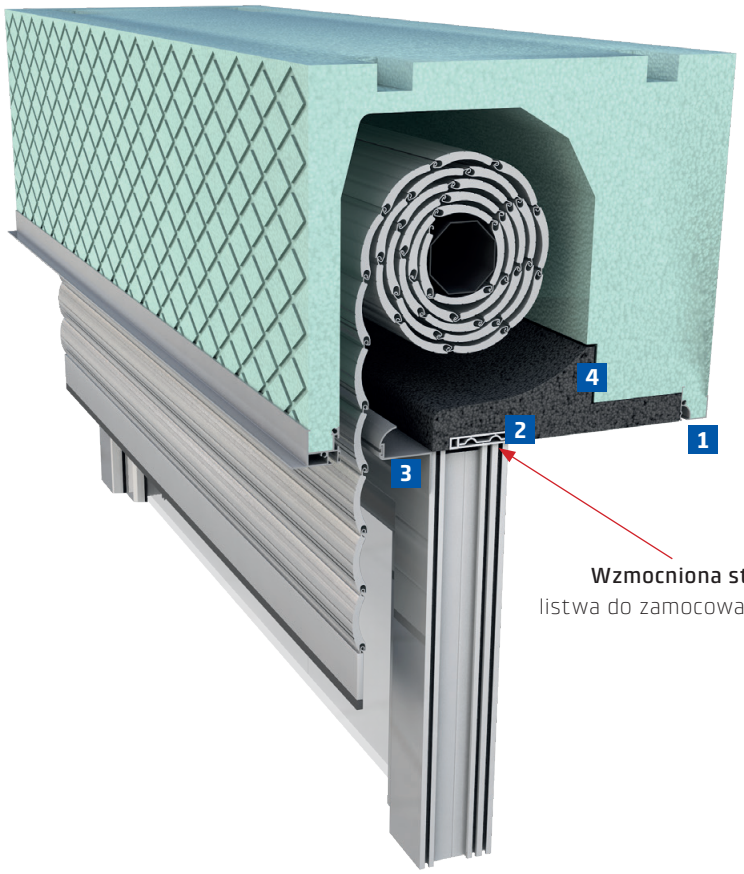

Wzmocniona stalą
listwa do zamocowania okna

ULEPSZONE WŁAŚCIWOŚCI I DOSKONAŁE PARAMETRY

ROKA-TOP® 2 RG to wariant skrzynki zamkniętej od strony pomieszczenia. Ponieważ otwór rewizyjny znajduje się od zewnątrz, skrzynkę można pokryć tynkiem od strony pomieszczenia i w ten sposób całkowicie zintegrować z budynkiem. Ponadto, wariant zamknięty od strony pomieszczenia (RG) jest całkowicie szczelny, ponieważ nie posiada wewnętrznych spoin. Kolejną cechą szczególną jest system prowadnic ALU RG-TG, wchodzący w zakres dostawy. System posiada izolację cieplną i zapewnia połączenie prowadnic z oknem, szczelne nawet w czasie intensywnego deszczu.

Ponadto w standardzie znajduje się wiele detali, które sprawiają, że ROKA-TOP® 2 RG jest komfortowym systemem zaciemniającym. Przykładowo można wśród nich wymienić stabilne profile końcowe skrzynki, profil stabilizujący okno w klinie izolacyjnym oraz różne otwory rewizyjne. Mają one wymiary 80 lub 100 milimetrów i umożliwiają zarówno bezproblemową rewizję skrzynki, jak i późniejszy montaż moskitiery.

Uwaga:
Przy zapytaniu ofertowym lub zamówieniu należy podać profil i szerokość okna.



Niewidoczne łączenia
Przewaga systemów zamkniętych od strony pomieszczenia polega na lepszych właściwościach izolacyjnych i pełnej, niewidocznej integracji z budynkiem. Ponieważ czynności rewizyjne przeprowadza się od zewnątrz, całą powierzchnię skrzynki od wewnątrz można pokryć tynkiem.

1 Konstrukcja o szczelnych spoinach
Klin z materiału izolacyjnego jest mocno sklejony z korpusem skrzynki. Zapewnia to całkowitą szczelność powietrzną.

2 Profil stabilizujący okno
Specjalny profil usztywniający z PCV jest standardowo zintegrowany z klinami izolacyjnymi umieszczonymi w skrzynkach rolet zamkniętych od strony pomieszczenia (RG) i posiada stalowe zbrojenie. Służy do stabilizacji ościeżnicy.

3 Otwór rewizyjny
Dwa wymiary rewizji, 80 mm i 100 mm, oferują ogromne możliwości przy pozycjonowaniu okien i gwarantują bezproblemową rewizję.

4 Klin izolacyjny
Dla jeszcze lepszych parametrów izolacyjnych klin produkowany jest seryjnie z wysokowydajnego materiału izolacyjnego Neopor®.

Wymiary i parametry

Tynk (monolityczny)



Tynk w WDVS

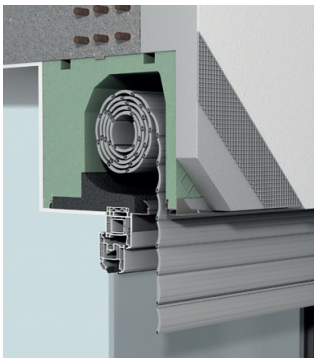

WDVS



Klinkier

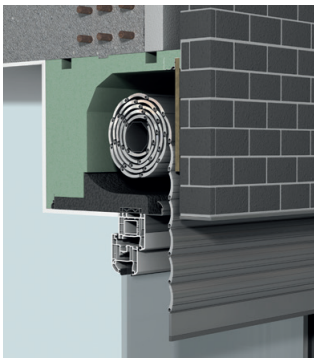

Przykładowa ilustracja okna i pancerza

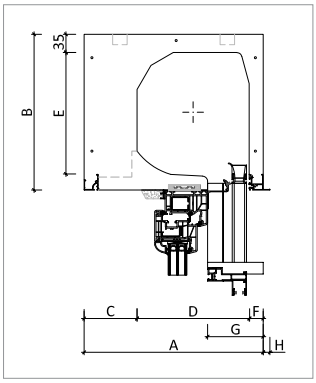

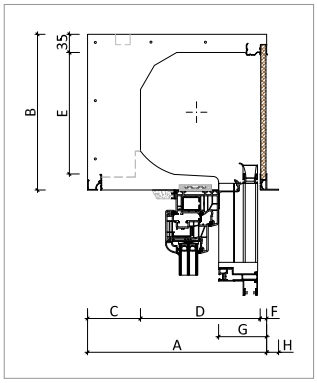

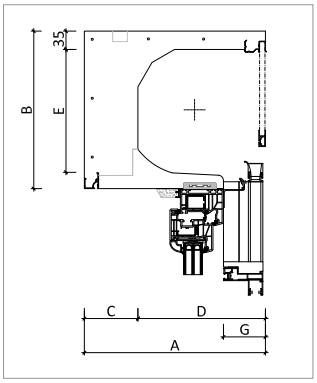

PARAMETRY TERMOIZOLACYJNE na przykładzie skrzynki o szerokości	Tynk (monolityczny) 365 mm	zdjęcie 265 [1]	Tynk w WDVS 345 mm	zdjęcie 274 [1]	WDVS 345 mm	zdjęcie 274 [1]	Klinkier 345 mm	zdjęcie 283 [1]
Ψ (Psi) in [W/(mK)]	-0,18	≤ 0,19	-0,20	≤ 0,12	-0,19	≤ 0,12	-0,18	≤ 0,11
f_{Rsi} [-]	0,77	≥ 0,70	0,77	≥ 0,70	0,76	≥ 0,70	0,75	≥ 0,70
U_{Sb} [W/(m²K)] (DIN EN 10077:2012)	0,49	≤ 0,85	0,51	≤ 0,85	0,57	≤ 0,85	0,61	≤ 0,85
U_{Sb} [W/(m²K)] (DIN EN 10077:2018)	0,48	≤ 0,85	0,51	≤ 0,85	0,54	≤ 0,85	0,58	≤ 0,85

Wymiary

ROKA-TOP® 2 RG		Wariant Tynk [2]							Wariant WDVS [2]							Wariant Klinkier [2]						
A	Szerokość skrzynki	240	250	260	280	300	345	365	240	250	260	280	300	345	365	240	250	260	280	300	345	365
B	Wysokość skrzynki	250	250	250	250/300				250	250	250	250/300				250	250	250	250/300			
C	Grubość łącznika wewnątrz	27	37	47	37	57	102	122	27	37	47	37	57	102	122	27	37	47	37	57	102	122
D	Szerokość w świetle	186	186	186	216	216	216	216	200	200	200	230	230	230	230	200	200	200	230	230	230	230
E	Wysokość w świetle	186	186	186	186/236				186	186	186	186/236				186	186	186	186/236			
	Wymiar wewn. w świetle [3]	186	186	186	186/216				186	186	186	186/216				186	186	186	186/216			
F	Grubość łącznika na zewnątrz	27	27	27	27	27	27	27	13	13	13	13	13	13	13	0	0	0	0	0	0	0
G	Osadzenie okna od zewn. strony skrzynki [4]	107/127							93/113							80/100						
H	Występ profilu końcowego na zewnątrz	13	13	13	13	13	13	13	23	23	23	23	23	23	23	0	0	0	0	0	0	0
ROKA-TOP® 2 RG		Standard: ze zbrojeniem – profil końcowy skrzynki wewnątrz 0 mm																				

Wymiary podano w mm

[1] Wraz z wejściem w życie w listopadzie 2020 roku Ustawy o energii dotyczącej budynków GEG (Gebäudeenergiegesetz, GEG), Załącznik 2 do normy DIN 4108 z 2006 roku został zastąpiony nowym Załącznikiem 2:2019-06. Przedstawione wartości termoizolacyjne są zgodne z najnowszymi wymaganiami, wartości referencyjne dla (Psi) i fRsi są przestrzegane. System stanowi element zabudowy „odpowiadający załącznikowi 2". Uwaga: W obliczeniach skrzynka nadprożowa została przypisana do powierzchni okna. Pustki powietrzne zgodnie z normą DIN EN 10077:2012 oraz DIN EN 10077:2018

[2] Teoretycznie dostępna komora zwijania - mierzona bez uwzględnienia prześwitu.

[3] W zależności od otworu rewizyjnego, do wyboru 80 mm lub 100 mm.

DANE TECHNICZNE
ROKA-Top® 2

Aktualne karty produktu dostępne w portalu technicznym pod adresem www.beck-heun.de

Zwijacz paska

Wersja podstawowa do obsługi elementów ROKA-TOP® 2. Napęd zapewnia pasek o szerokości 14 mm, zwijacz przykręcany jest we własnym zakresie do ościeżnicy za pomocą śrub. W przypadku elementów o rozmiarach powyżej ok. 2,5 m² montuje się automatycznie koło nawojowe z przekładnią (za dopłatą), aby nie przekroczyć dopuszczalnych sił (klasa 1 zgodnie z DIN EN 13659:2015-07) i zwiększyć komfort obsługi (maksymalna wielkość elementu do ok. 4,0 m²).
Uwaga: W przypadku małych skrzynek (240-260 mm), położenie prowadnicy taśmy na 25 mm skutkuje lekko skośnym przebiegiem taśmy względem maskownicy.

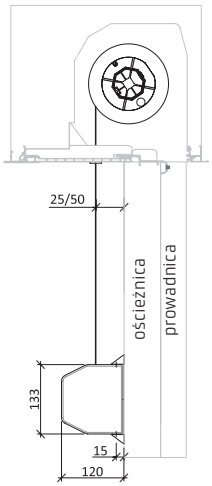

Rysunek przedstawia ROKA-TOP® 2

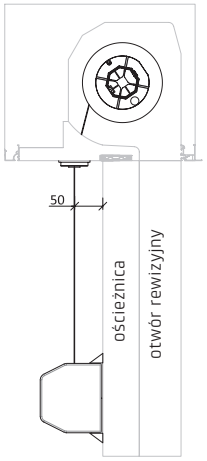

Rysunek przedstawia ROKA-TOP® 2 RG

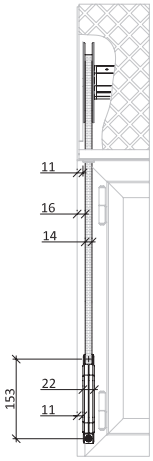

Rysunek przedstawia widok od wewnątrz

Wymiary ościeżnicy

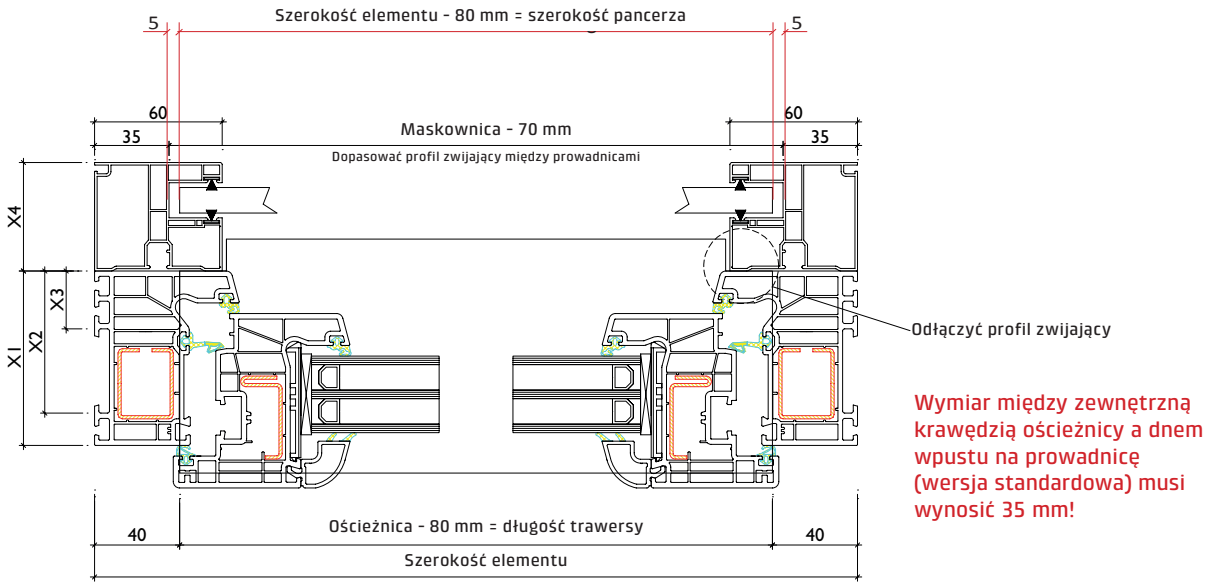

Prowadnica PCV dla skrzynek z pokrywą

Prowadnica
PCV 60 x 51 mm G2

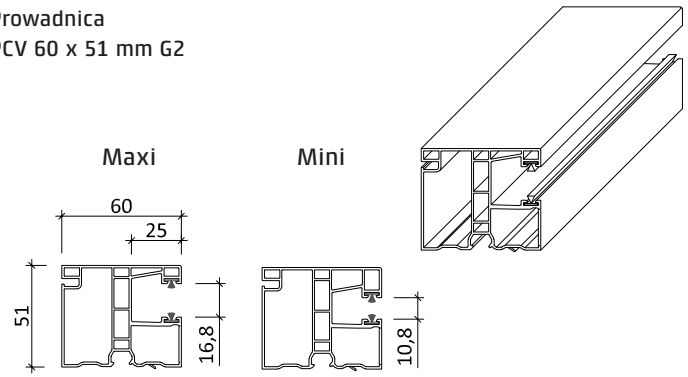

Warunki montażowe dla prowadnicy z PCV dla skrzynek z pokrywą

Prowadnica
PCV 60 x 51 mm G2

Dostępna prowadnica mini lub maxi

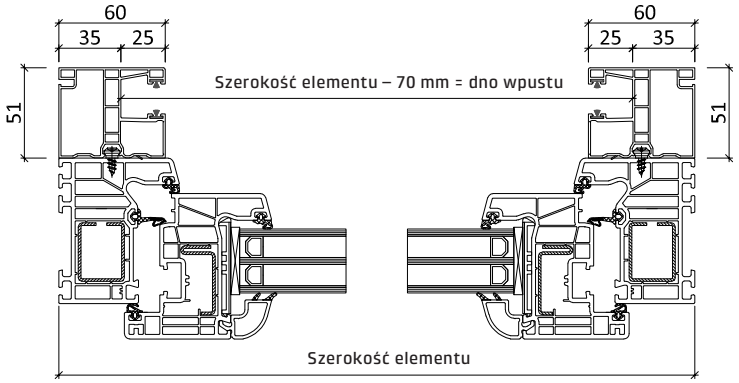

Profile zwijające

Profil zwijający PCV 85

Maksym. grubość ościeżnicy 70 mm

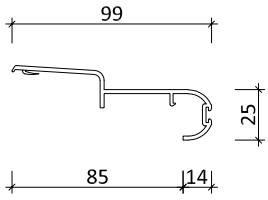

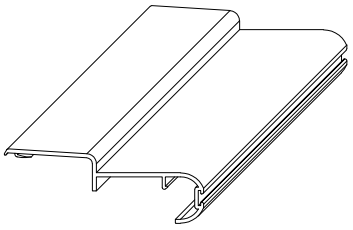

Profil zwijający PCV 85 jest dostępny do wyboru w bieli lub w kolorze

DANE TECHNICZNE

Prowadnice ALU RG-TG do skrzynek zamkniętych od strony pomieszczenia

Prowadnica ALU RG-TG 75 / 95 mm

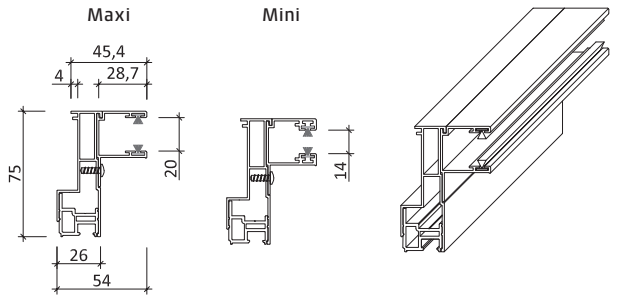

Rysunek przedstawia prowadnicę 75 mm

Podwójna prowadnica ALU RG-TG 75 / 95 mm

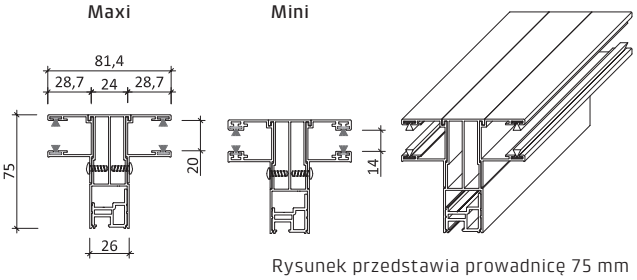

Rysunek przedstawia prowadnicę 75 mm

Maskownica aluminiowa

pasująca do ALU RG-TG

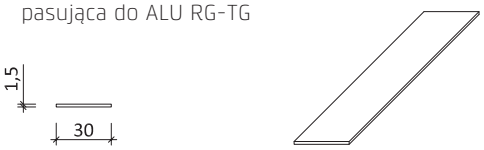

Inne szerokości na zapytanie

Profil zwijający z aluminium 40 mm

pasujący do ALU RG-TG 75 mm

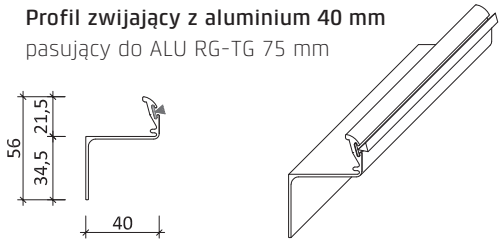

Profil zwijający z aluminium 60 mm

pasujący do ALU RG-TG 95 mm

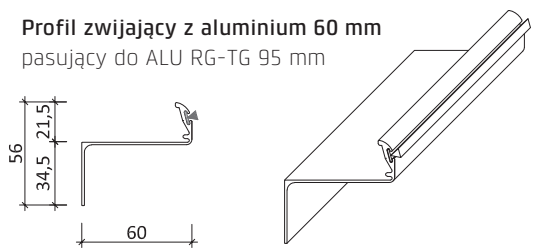

ALU RG-TG

Montaż prowadnic



Podstawą montażu prowadnicy jest listwa z tworzywa sztucznego, na której znajduje się samoprzylepna taśma uszczelniająca. Przed ostatecznym montażem należy oderwać kawałek folii ochronnej, aby łatwiej było ją później usunąć.



Zaznaczyć pozycję listwy lub alternatywnie miejsce wkrętów. W przypadku montażu bez wkrętów listwa jest przyklejana wzdłuż oznaczeń. Listwę można zamontować z wkrętami lub bez.

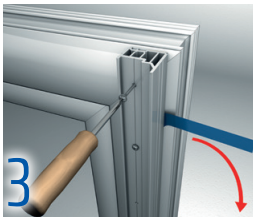

W przypadku montażu za pomocą wkrętów listwa jest po prostu zatrzaskiwana. W obu przypadkach należy usunąć folię ochronną i wyrównać wysokość listwy przed rozpoczęciem montażu.

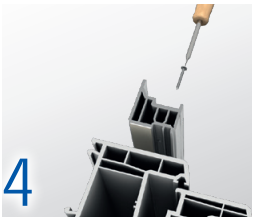

Po przyklejeniu lub zatrzaśnięciu listwy należy ją mocno przykręcić do profilu okiennego.

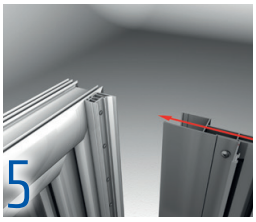

Teraz kompletny pakiet prowadnic można nasunąć na listwę za pomocą funkcji zatrzasku.

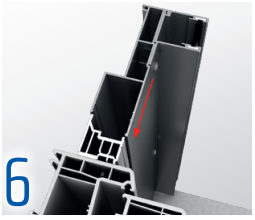

Wyrównać prowadnicę w pionie. W razie potrzeby przykręcić za pomocą śruby.

Warunki montażowe dla prowadnic ALU RG-TG dla skrzynek zamkniętych od strony pomieszczeń

Prowadnica
ALU RG-TG 75/95 mm

Dostępna prowadnica mini lub maxi

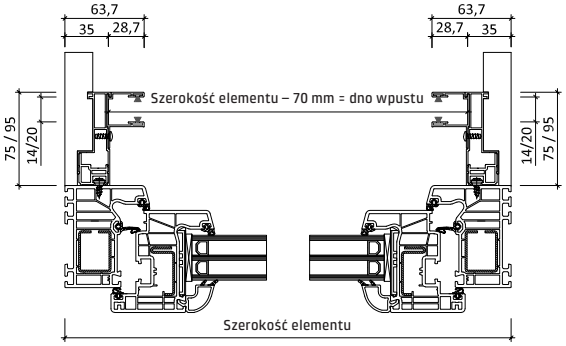

Kombinacja dzielona z podwójną prowadnicą ALU RG-TG 75/95 mm

Dostępna prowadnica mini lub maxi

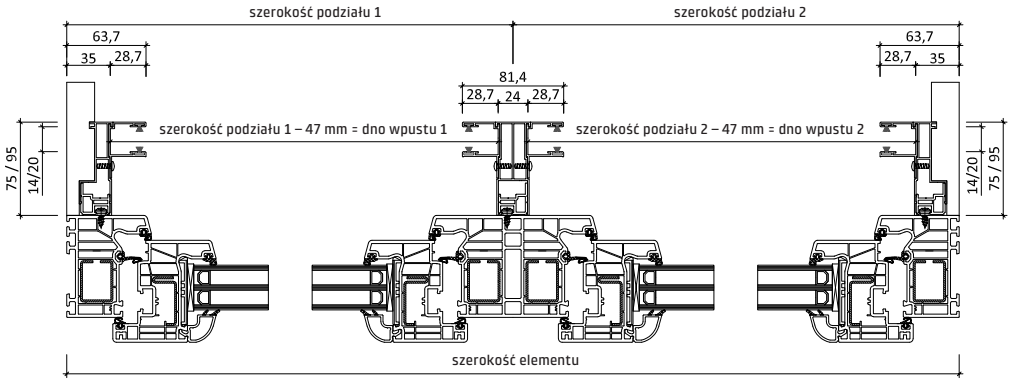

Kombinacja dzielona z prowadnicą ALU RG-TG 75/95 mm z maskownicą 30 mm

Dostępna prowadnica mini lub maxi

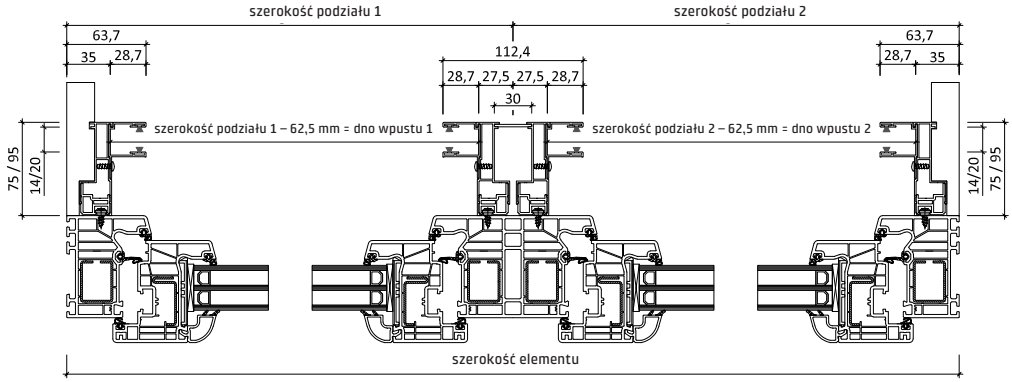

Izolacja szyny dolnej - warianty dostawy

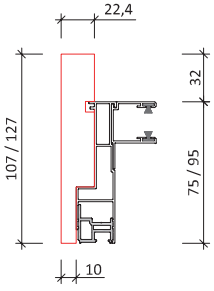

Wersja standardowa podtynkowa: Wariant z wystającą izolacją szyny dolnej stanowi standard w przypadku dostaw skrzynek podtynkowych. W przypadku zastosowania skrzynki podtynkowej w systemie WDVS, zalecamy prawy wariant z występem 0 mm.

czerwony = izolacja

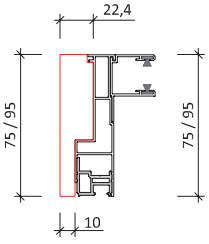

Wersja standardowa Klinkier/WDVS: Wariant bez występu izolacyjnego stanowi standard w przypadku skrzynek ROKA-TOP® 2 Klinkier i WDVS. Jeśli życzą sobie Państwo takiego wariantu również w przypadku skrzynek podtynkowych, można złożyć odpowiednie zamówienie.

czerwony = izolacja

DANE TECHNICZNE

Rozwiązania narożne ROKA-TOP® 2

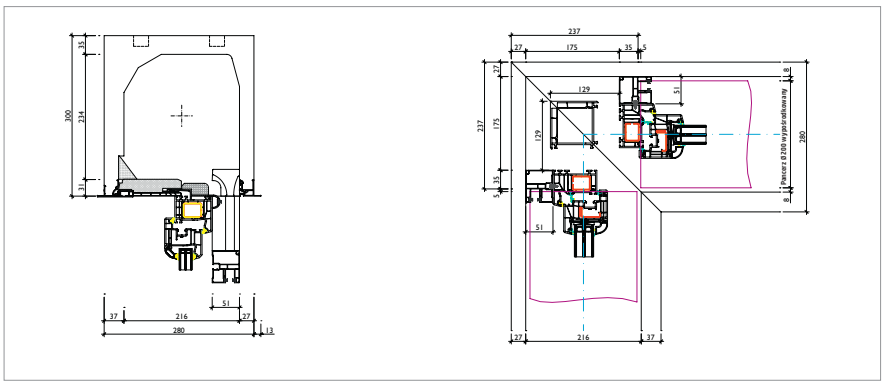

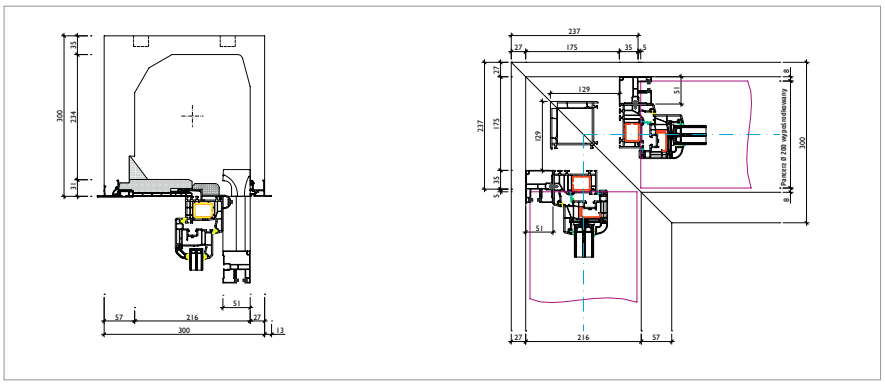

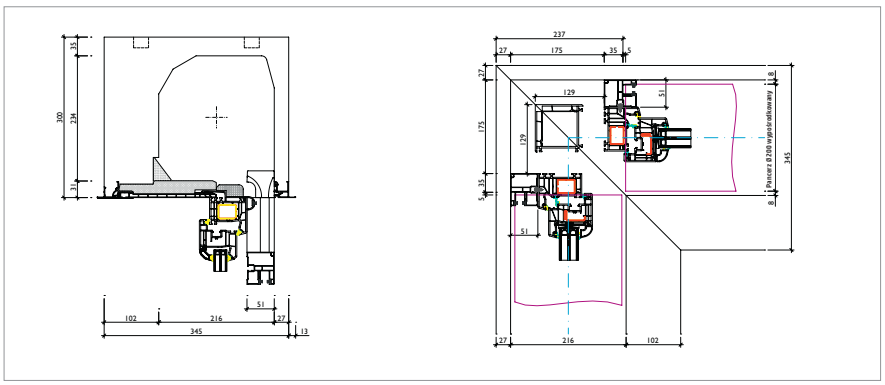

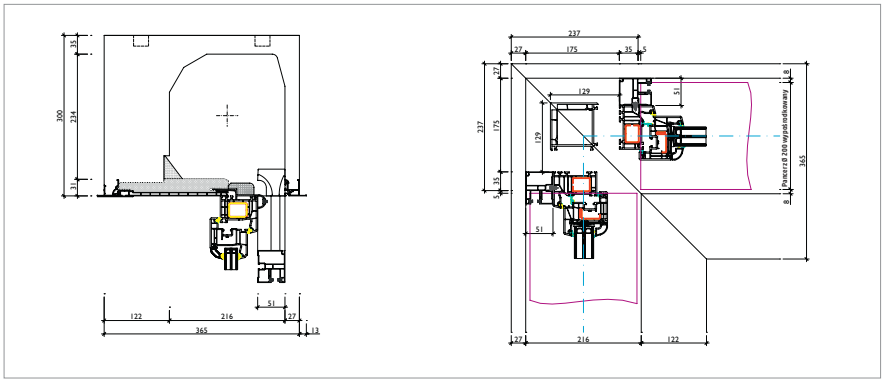

Aktualne karty produktu dostępne w portalu technicznym pod adresem www.beck-heun.de

Prezentacja w oparciu o podane średnice rolet. Należy pamiętać o zapewnieniu wystarczającej ilości miejsca w narożniku rolet.
Zastrzegamy sobie możliwość zmian technicznych w zakresie konstrukcji.

Rozwiązania narożne ROKA-TOP® 2 RG

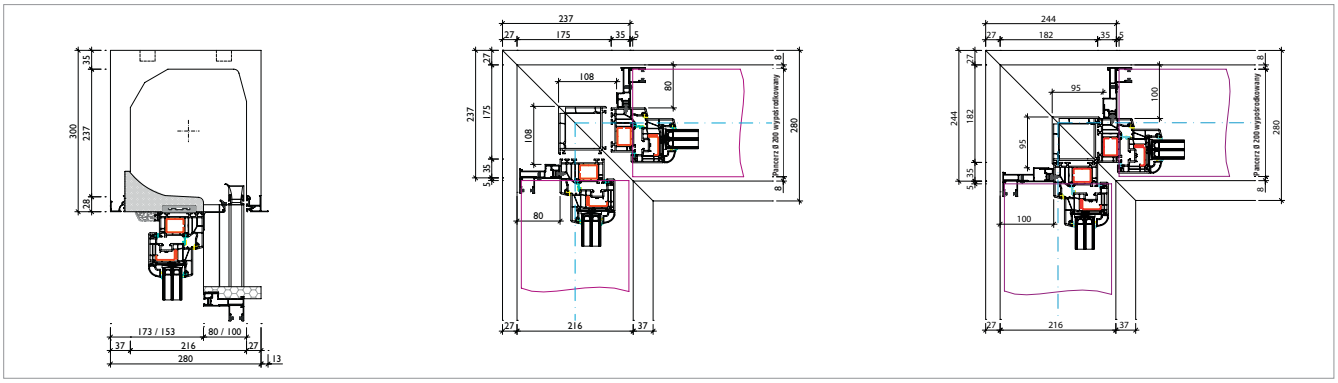

Prezentacja w oparciu o podane średnice rolet. Należy pamiętać o zapewnieniu wystarczającej ilości miejsca w narożniku rolet.
Zastrzegamy sobie możliwość zmian technicznych w zakresie konstrukcji.

Warunki montażowe ROKA-TOP® 2 RG

ROKA-TOP® 2 RG
do litego muru

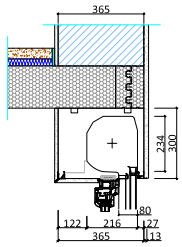

Mur: 365 mm[1)]
Szerokość skrzynki: 365 mm
Wysokość skrzynki: 300 mm
Szerokość w świetle: 216 mm
Wysokość w świetle: 230 mm

ROKA-TOP® 2 RG
do ścian z WDVS i ściany konstrukcyjnej 175 mm

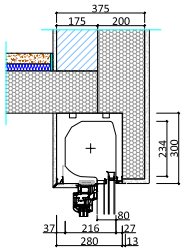

Mur: 175 mm
Izolacja: 200 mm
Grubość ściany: 375 mm[1)]
Szerokość skrzynki: 280 mm
Wysokość skrzynki: 300 mm
Szerokość w świetle: 216 mm
Wysokość w świetle: 230 mm

ROKA-TOP® 2 RG
do ścian z WDVS i ściany konstrukcyjnej 200 mm

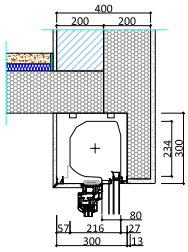

Mur: 200 mm
Izolacja: 200 mm
Grubość ściany: 400 mm[1)]
Szerokość skrzynki: 300 mm
Wysokość skrzynki: 300 mm
Szerokość w świetle: 216 mm
Wysokość w świetle: 230 mm

ROKA-TOP® 2 RG
do ścian z WDVS i ściany konstrukcyjnej 240 mm

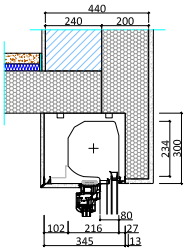

Mur: 240 mm
Izolacja: 200 mm
Grubość ściany: 440 mm[1)]
Szerokość skrzynki: 345 mm
Wysokość skrzynki: 300 mm
Szerokość w świetle: 216 mm
Wysokość w świetle: 230 mm

ROKA-TOP® 2 RG WDVS
Dla muru z WDVS iściany konstrukcyjnej 175 mm

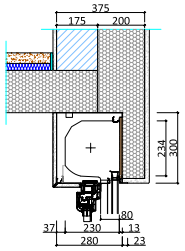

Mur: 175 mm
Izolacja: 200 mm
Grubość ściany: 375 mm[1)]
Szerokość skrzynki: 280 mm
Wysokość skrzynki: 300 mm
Szerokość w świetle: 233 mm
Wysokość w świetle: 230 mm

ROKA-TOP® 2 RG WDVS
Dla muru z WDVS i ściany konstrukcyjnej 200 mm

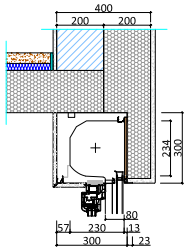

Mur: 200 mm
Izolacja: 200 mm
Grubość ściany: 400 mm[1)]
Szerokość skrzynki: 300 mm
Wysokość skrzynki: 300 mm
Szerokość w świetle: 233 mm
Wysokość w świetle: 230 mm

ROKA-TOP® 2 RG WDVS
Dla muru z WDVS i ściany konstrukcyjnej 240 mm

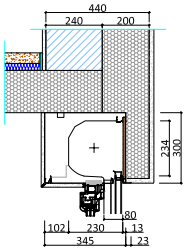

Mur: 240 mm
Izolacja: 200 mm
Grubość ściany: 440 mm[1)]
Szerokość skrzynki: 345 mm
Wysokość skrzynki: 300 mm
Szerokość w świetle: 233 mm
Wysokość w świetle: 230 mm

ROKA-TOP® 2 RG Klinker
Dla muru z klinkieru i ściany konstrukcyjnej 150 mm

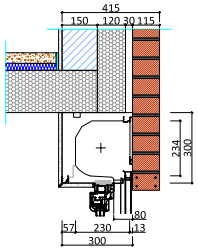

Mur: 150 mm
Izolacja: 120 mm
Pustka powietrzna: 30 mm
Ściana klinkierowa: 115 mm
Grubość ściany: 415 mm[1)]
Szerokość skrzynki: 300 mm
Wysokość skrzynki: 300 mm
Szerokość w świetle: 233 mm
Wysokość w świetle: 230 mm

ROKA-TOP® 2 RG Klinker
Dla muru z klinkieru i ściany konstrukcyjnej 175 mm

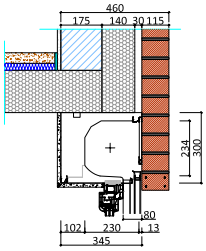

Mur: 175 mm
Izolacja: 140 mm
Pustka powietrzna: 30 mm
Ściana klinkierowa: 115 mm
Grubość ściany: 460 mm[1)]
Szerokość skrzynki: 345 mm
Wysokość skrzynki: 300 mm
Szerokość w świetle: 233 mm
Wysokość w świetle: 230 mm

ROKA-TOP® 2 RG Klinker
Dla muru z klinkieru i ściany konstrukcyjnej 200 mm

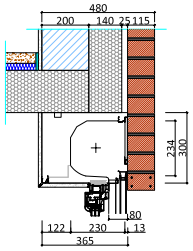

Mur: 200 mm
Izolacja: 140 mm
Pustka powietrzna: 25 mm
Ściana klinkierowa: 115 mm
Grubość ściany: 480 mm[1)]
Szerokość skrzynki: 365 mm
Wysokość skrzynki: 300 mm
Szerokość w świetle: 233 mm
Wysokość w świetle: 230 mm

Zastrzegamy sobie możliwość zmian technicznych w zakresie konstrukcji.
[1)] Podane wymiary nie uwzględniają tynku wewnętrznego i zewnętrznego



Nowe rozwiązanie dla zwiększonej izolacji akustycznej

RESIDOR®

Nowy kompozyt włóknisty RESIDOR® w sposób niezwykle efektywny pochłania dźwięk dzięki specjalnej strukturze materiału, zapewniając najlepsze parametry izolacji akustycznej. (Rw do 47 dB*).

Umożliwia to również doskonałą obróbkę mechaniczną, taką jak wiercenie, piłowanie czy frezowanie. Ze względu na niewielką grubość materiału można go optymalnie kształtować, a tym samym stosować w sposób uniwersalny. Poza tym jest on w 100 procentach odzyskiwalny.

- **Wysoka skuteczność pochłaniania dźwięku**
- **Niewielka grubość materiału**
- **Uniwersalne zastosowanie**
- **Bezpyłowa obróbka**
- **Elastyczny i odporny na odkształcenia**
- **Niewielka waga**
- **W 100% odzyskiwalny**

*Wartość przykładowa w przypadku ROKA-TOP® 2 RG 300/300 z RESIDOR®

Beck+Heun
BESTE WERTE FÜRS HAUS

ROKA-TOP® 2 SHADOW SKRZYNKA NADPROŻOWA DO ŻALUZJI ZEWNĘTRZNYCH

Elastyczność i indywidualizm to priorytety w przypadku skrzynek nadprożowych do żaluzji zewnętrznych firmy Beck+Heun. Do każdego wymiaru i każdej murowanej konstrukcji można dobrać odpowiedni system. Lamele o różnych szerokościach i kształtach, a także szeroka gama kolorów stanowią uzupełnienie tej wysmakowanej serii produktów.



ROKA-TOP® 2 SHADOW

Każdemu tyle światła, ile potrzebuje

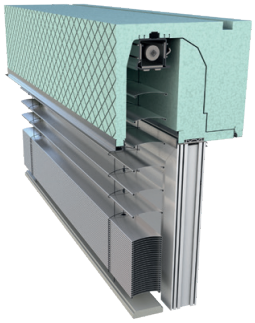

ROKA-TOP® 2 SHADOW

- Wysokość osłony do 3000 mm przy skrzynce o wysokości jedynie 300 mm
- Jednakowa wysokość skrzynki wewnątrz/na zewnątrz (nadproże analogicznie jak w Roka-Top® 2)
- Wysokość kasety 265 mm (przy wysokości skrzynki 300 mm) i 215 mm (przy wysokości skrzynki 250 mm) – brak możliwości zmiany –
- Profil okienny zasłania spoinę między skrzynką a bryłą budynku

ZINTEGROWANA SZYNA MONTAŻOWA

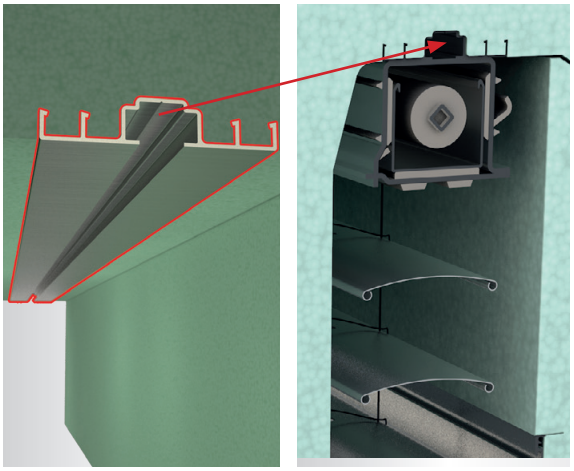

SZYBKI I ŁATWY MONTAŻ

Zintegrowana szyna montażowa umożliwia szybkie i proste zamocowanie szyn żaluzji zewnętrznych. Źródła błędów są zminimalizowane, ponieważ nie trzeba już oznaczać punktów mocowania.

KONCEPCJE MOCOWANIA STABILUM

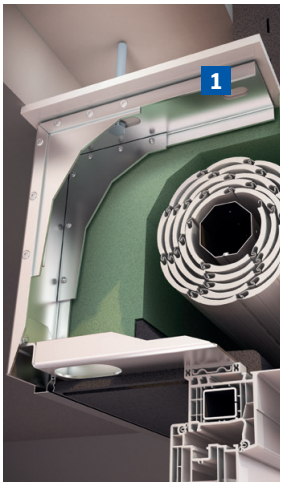

W ramach koncepcji mocowania STABILUM proponowane są różne możliwości przyjmowania obciążeń wiatrowych przez okno i przenoszenia ich na konstrukcję budynku. Produkty zostały zweryfikowane pod względem technicznym i gwarantują, że w zdefiniowanych warunkach brzegowych nie wystąpi niewłaściwe działanie oraz nie dojdzie do trwałych odkształceń czy uszkodzeń.

KONCEPCJE MOCOWANIA STABILUM

1 Stal ocynkowana, 4 mm

ROKA-TOP® 2 SHADOW

Nowy bestseller

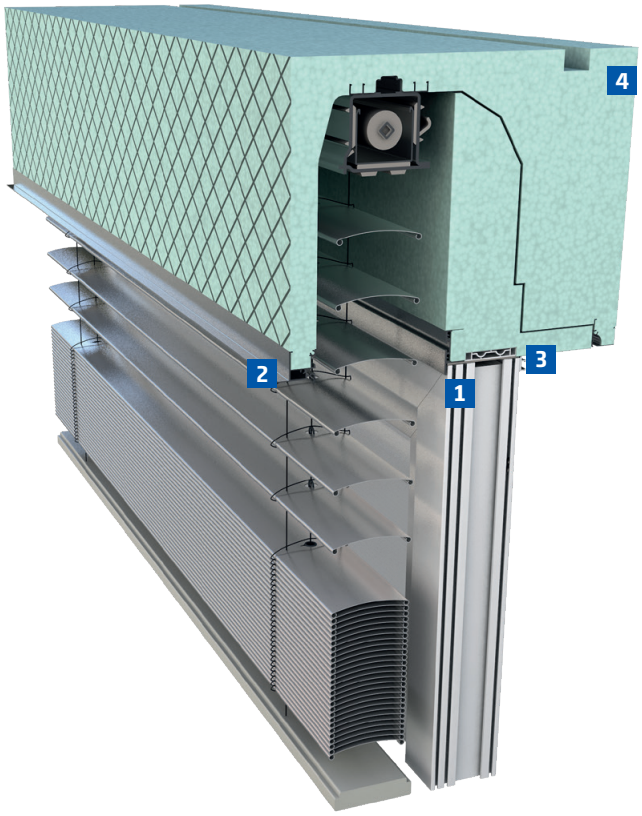

DLA ZWIĘKSZONEGO KOMFORTU I BEZPIECZEŃSTWA

Sprawdzony system skrzynek do żaluzji zewnętrznych został udoskonalony i wzmocniony. Jeszcze większą stabilność i wsparcie zapewnia seryjne zbrojenie, profil końcowy skrzynki oraz listwa mocująca zintegrowana z klinem izolacyjnym. Szczególną uwagę zwrócono również na wizualnie przeprojektowaną maskownicę. Ma ona taką samą wysokość po stronie wewnętrznej i zewnętrznej, zapewniając w ten sposób jednolity widok nadproża. Dzięki temu system skrzynek do żaluzji zewnętrznych idealnie nadaje się do zastosowania w połączeniu ze skrzynką do rolet.

Uwaga:
Przy zapytaniu ofertowym lub zamówieniu należy podać profil i szerokość okna.

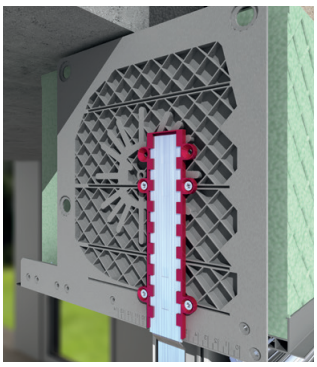

Element boczny
Element boczny wykonany w technologii wtryskowej z PCV zapewnia uzyskanie stabilnej konstrukcji o estetycznym wyglądzie.

1 Profil okienny
Stanowi dodatkową stabilizację ramy okiennej i zakrywa spoinę montażową między oknem a klinem izolacyjnym.

2 Dopracowane detale
Zewnętrzny zintegrowany profil końcowy skrzynki jest teraz wykonany jeszcze solidniej. Powierzchnia przypominająca plaster miodu zapewnia idealną przyczepność nakładanego tynku.

3 Profil stabilizujący okno
Specjalny profil usztywniający z aluminium jest standardowo zintegrowany ze skrzynkami do rolet zewnętrznych i wyposażony w stalowe zbrojenie. Służy do stabilizacji ościeżnicy.

4 Wzmocnienie
Wysoka stabilność to cecha wyróżniająca nasze skrzynki do rolet zewnętrznych. Wyprofilowane stalowe wzmocnienie PLATINUM® zapewnia dużą sztywność.

Wymiary i parametry

Tynk (monolityczny)

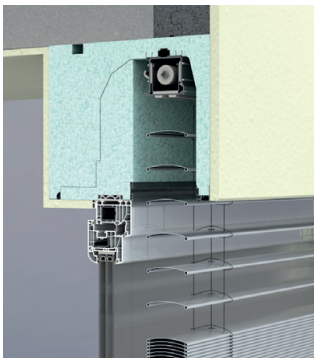

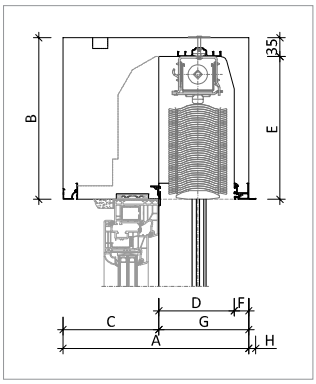

Tynk w WDVS

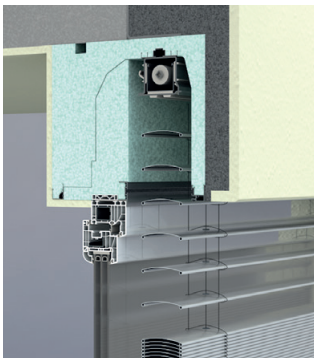

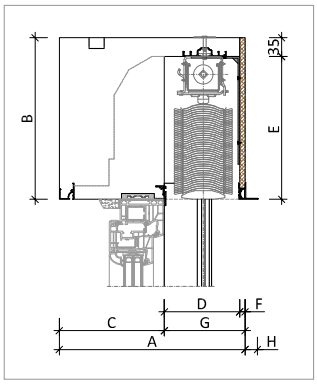

WDVS

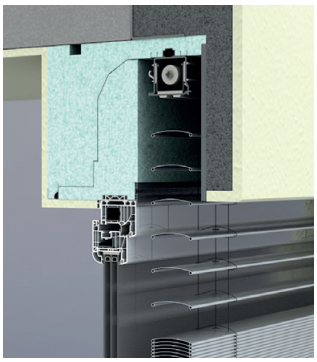

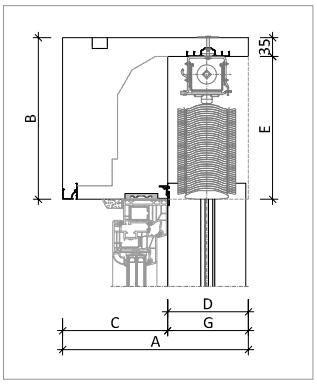

Klinkier

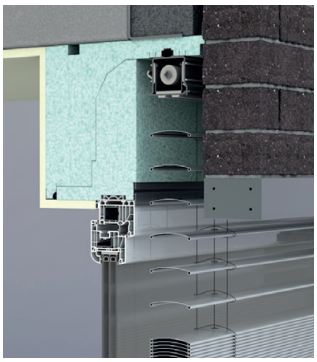

Przykładowa ilustracja okna i pancerza

PARAMETRY TERMOIZOLACYJNE na przykładzie skrzynki o szerokości	Tynk (monolityczny) 365 mm	zdjęcie 265 [1]	Tynk w WDVS 345 mm	zdjęcie 274 [1]	WDVS 345 mm	zdjęcie 274 [1]	Klinkier 345 mm	zdjęcie 283 [1]
Ψ (Psi) in [W/(mK)]	-0,25	≤ 0,19	-0,23	≤ 0,12	-0,25	≤ 0,12	-0,28	≤ 0,11
f_{Rsi} [-]	0,81	≥ 0,70	0,82	≥ 0,70	0,83	≥ 0,70	0,81	≥ 0,70
U_{sb} [W/(m²K)]	0,28	≤ 0,85	0,29	≤ 0,85	0,28	≤ 0,85	0,28	≤ 0,85

Wymiary

ROKA-TOP® 2 SHADOW		Wariant Tynk				Wariant WDVS				Wariant Klinkier			
A	Szerokość skrzynki [2]	280	300	345	365	280	300	345	365	280	300	345	365
B	Wysokość skrzynki [2]	300	250/300	300	250/300	300	300	300	300	300	300	300	300
C	Grubość łącznika wewnątrz	113	133	178	198	130	150	195	215	130	150	195	215
D	Głębokość otworu	140	140	140	140	140	140	140	140	150	150	150	150
E	Wysokość w świetle	265	215/265	265	215/265	265	265	265	265	265	265	265	265
F	Grubość łącznika na zewnątrz	27	27	27	27	10	10	10	10				
G	Osadzenie okna od zewn. strony skrzynki [4]	167	167	167	167	150	150	150	150	150	150	150	150
H	Występ profilu końcowego na zewnątrz	13	13	13	13	23	23	23	23				

Wymiary podano w mm

[1] Wraz z wejściem w życie w listopadzie 2020 roku Ustawy o energii dotyczącej budynków GEG (Gebäudeenergiegesetz, GEG), Załącznik 2 do normy DIN 4108 z 2006 roku został zastąpiony nowym Załącznikiem 2:2019-06. Przedstawione wartości termoizolacyjne są zgodne z najnowszymi wymaganiami, wartości referencyjne dla (Psi) i fRsi są przestrzegane. System stanowi element zabudowy „odpowiadający załącznikowi 2".

Uwaga: W obliczeniach skrzynka nadprożowa została przypisana do powierzchni okna. Pustki powietrzne zgodnie z normą DIN EN 10077:2012 oraz DIN EN 10077:2018

[2] Możliwe są inne wymiary skrzynek

DANE TECHNICZNE

Określanie wymiarów i profil bazowy

Określenie szerokości elementów

Sytuacja standardowa

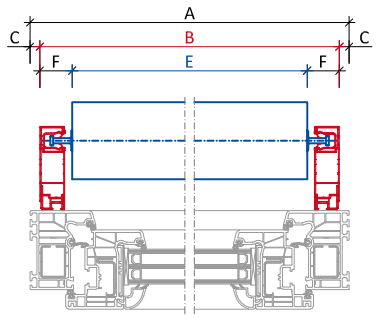

Określanie wymiarów dla wersji z poszerzoną ościeżnicą / obustronną izolacją

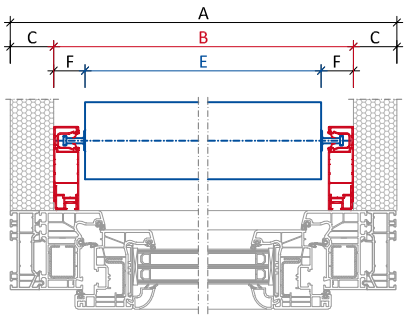

Określanie szerokości elementu dla okien drewniano-aluminiowych

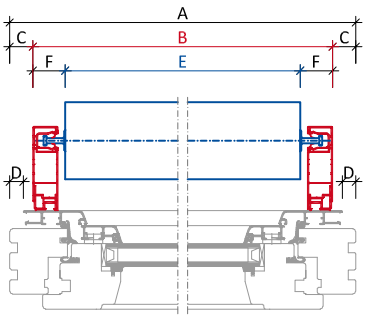

Opis wymiarów	Sytuacja standardowa	Wersja z poszerzoną ościeżnicą / obustronn izolacją	Wersja dla okien drewniano-aluminiowych
A Szerokość ościeżnicy = zamawiana szerokość	700 [1)]	variabel	variabel
B Zewnętrzna krawędź profilu bazowego do zewnętrznej krawędzi profilu bazowego	680 [1)]	680 [1)]	680 [1)]
C Przesunięcie profilu bazowego	10	różna	różna
D Zewnętrzna krawędź okna do zewnętrznej krawędzi aluminiowej maskownicy			różna
E Długość lameli = wymiary kontrolne [2)]	613 [1)]	613 [1)]	613 [1)]
F Zewnętrzna krawędź profilu bazowego do zewnętrznej krawędzi lameli	33,5	33,5	33,5

Wymiary podano w mm

Boczne łączenie tynku z profilem bazowym

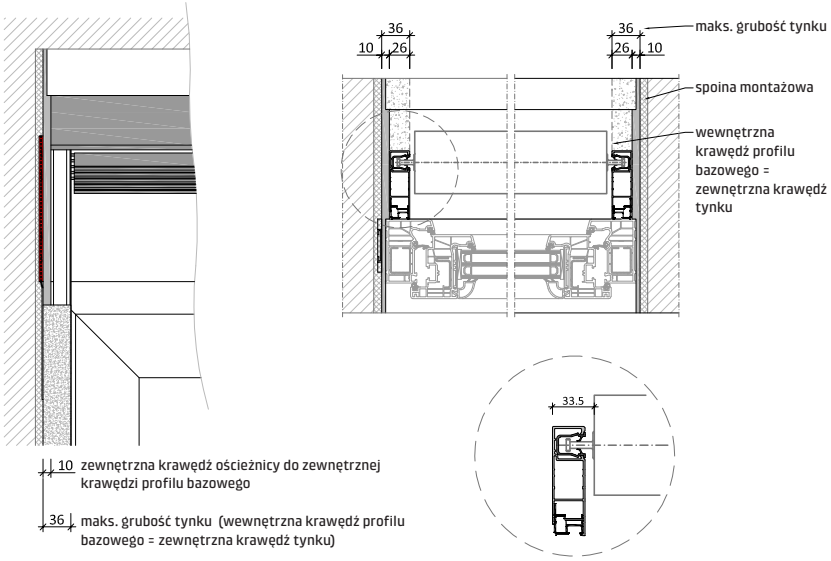

Bloczek wypełniający kasetę przy przesunięciu profilu bazowego

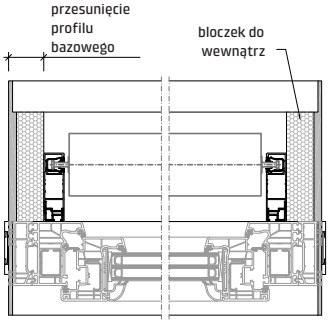

[1)] Wymiary minimalne

[2)] Te wymiary znajdą Państwo również na swojej późniejszej dostawie.
Podane wymiary stanowią wymiary przykładowe i wynikają z minimalnej długości lameli wynoszącej 613 mm.

Określenie wysokości elementu

Tylko dla zacieniających żaluzji zewnętrznych

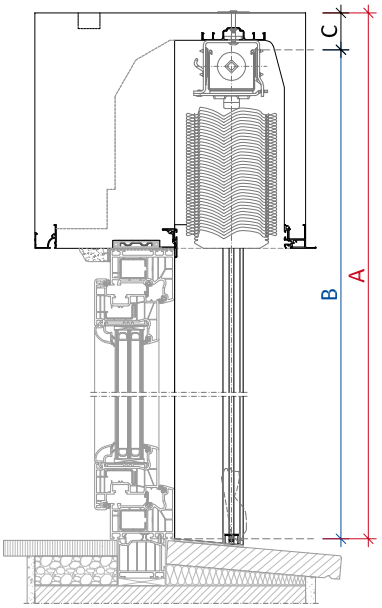

Rysunek przedstawia ROKA-TOP® 2 SHADOW

Listwa dolna - zachowanie przy obracaniu



Pozycja listwy dolnej dla lameli typu F i C



Pozycja listwy dolnej dla lameli zacieniającej

Przy użyciu lameli typu F oraz C w zależności od wysokości profilu krawędziowego lub konstrukcji parapetu może powstać większa szczelina świetlna.
Przy zastosowaniu lameli zacieniającej nie można przyciemnić listwy dolnej.

Opis wymiarów	ROKA-TOP® 2 (EX) SHADOW	
	Lamele płaskie/lamele z profilowanymi krawędziami	Lamele zaciemniające
A Wysokość elementu = zamawiana wysokość	Górna krawędź skrzynki do dolnej krawędzi prowadnicy	
B Wysokość żaluzji zewn. = wymiary kontrolne[1)]	Wysokość elementu minus 67	Wysokość elementu minus 47
C Górna krawędź skrzynki do górnej krawędzi listwy górnej	47	47
D Dolna krawędź profilu bazowego do dolnej krawędzi listwy dolnej żaluzji zewn.	20	

Wymiary podano w mm

[1)] Te wymiary znajdą Państwo również na swojej późniejszej dostawie.

DANE TECHNICZNE

Rozwiązania narożnikowe

Aktualne karty produktu dostępne w portalu technicznym pod adresem www.beck-heun.de

Rozwiązania narożnikowe żaluzji zewnętrznych z bloczkiem wypełniającym

Narożnik zewn. 90°, łączenie pod kątem, z bloczkiem wypełniającym i prowadnicami

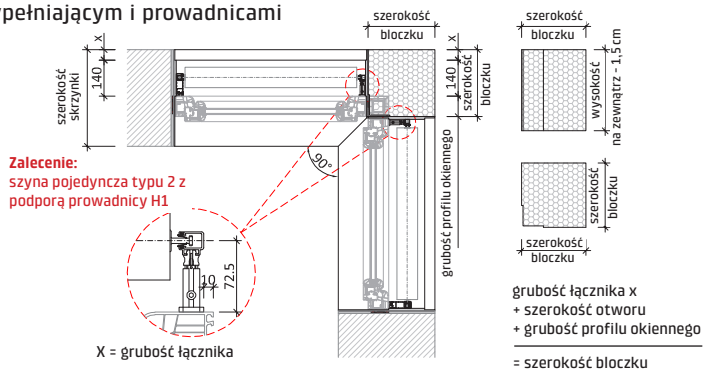

Zalecenie:
szyna pojedyncza typu 2 z podporą prowadnicy H1

X = grubość łącznika

grubość łącznika x
+ szerokość otworu
+ grubość profilu okiennego
= szerokość bloczku

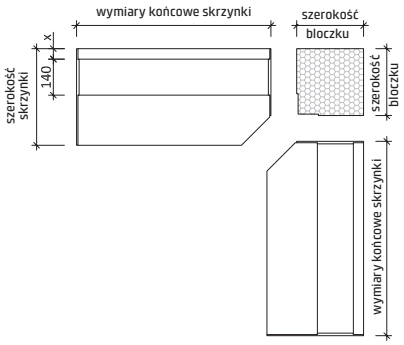

Narożnik zewn. 90°, łączenie pod kątem, z prowadnicami

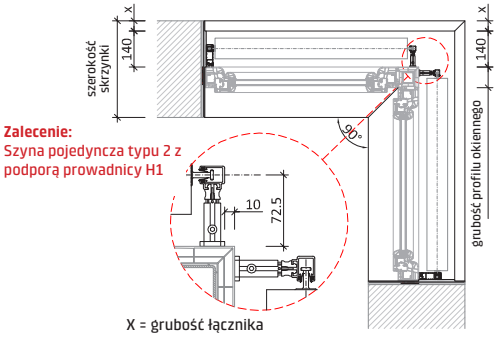

Zalecenie:
Szyna pojedyncza typu 2 z podporą prowadnicy H1

X = grubość łącznika

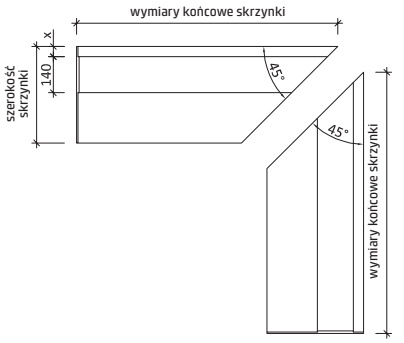

Narożnik zewn. 90°, łączenie pod kątem, z bloczkiem wypełniającym i linką sterującą

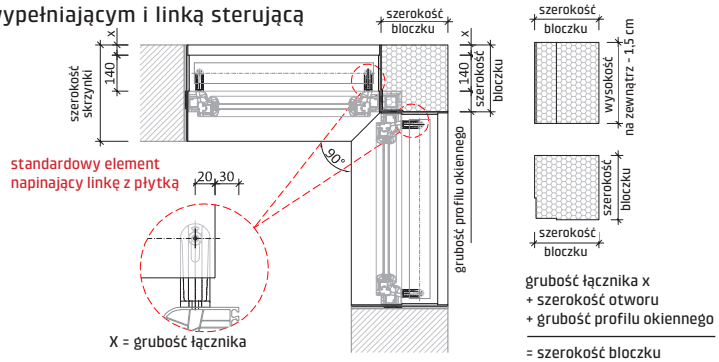

standardowy element napinający linkę z płytką

X = grubość łącznika

grubość łącznika x
+ szerokość otworu
+ grubość profilu okiennego
= szerokość bloczku

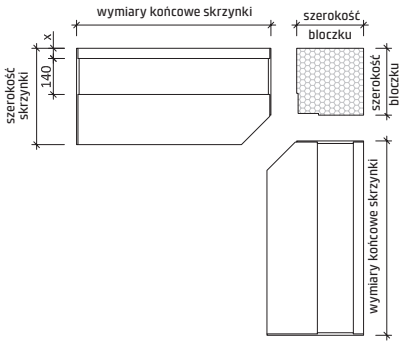

Narożnik zewn. 90°, łączenie pod kątem, z linką sterującą

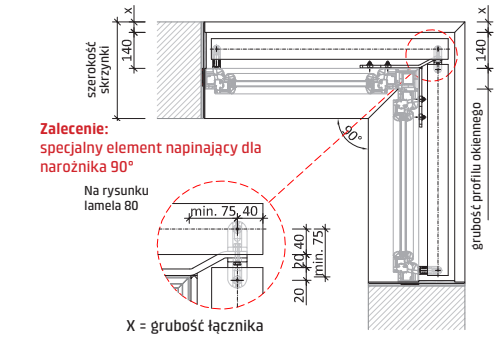

Zalecenie:
specjalny element napinający dla narożnika 90°

Na rysunku lamela 80

X = grubość łącznika

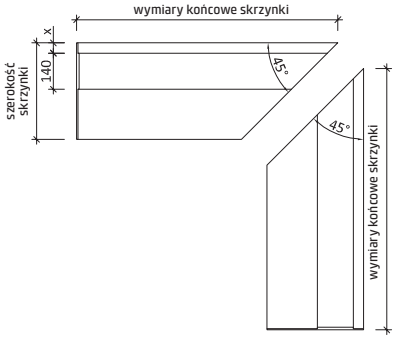

Łącznik narożnikowy

Narożnik zewn. 90°, łączenie pod kątem z łącznikiem narożnikowym

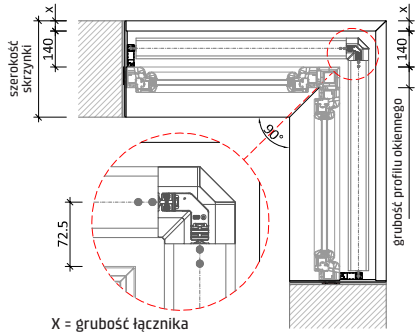

Narożnik wewn. 90°, łączenie pod kątem z łącznikiem narożnikowym

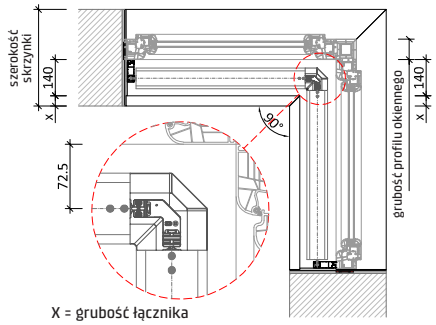

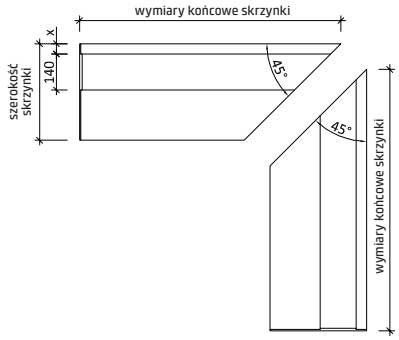

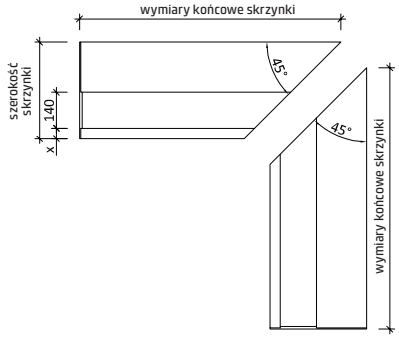

DANE TECHNICZNE
Podziały

Podział przy prowadnicach

Podział żaluzji zewnętrznych z dwoma profilami bazowymi i maskownicą

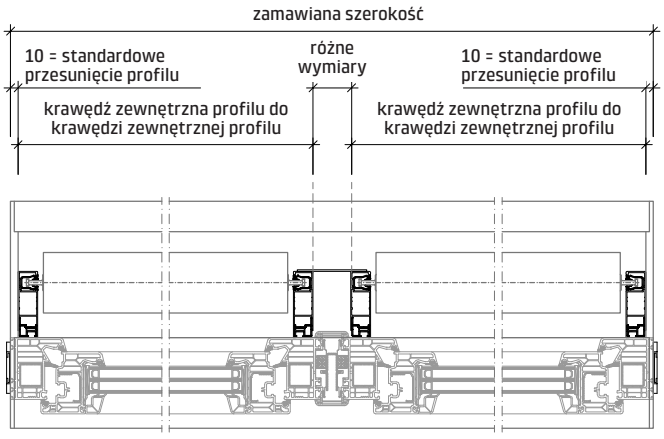

Zamocowanie maskownicy we własnym zakresie

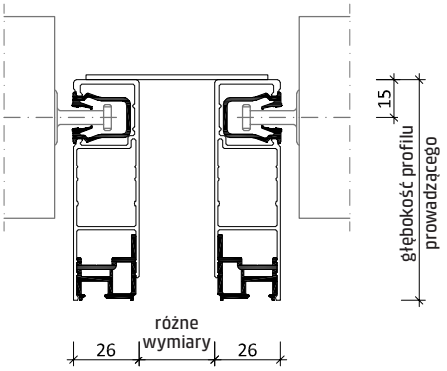

Podział żaluzji zewnętrznych z podwójną prowadnicą i przekładką

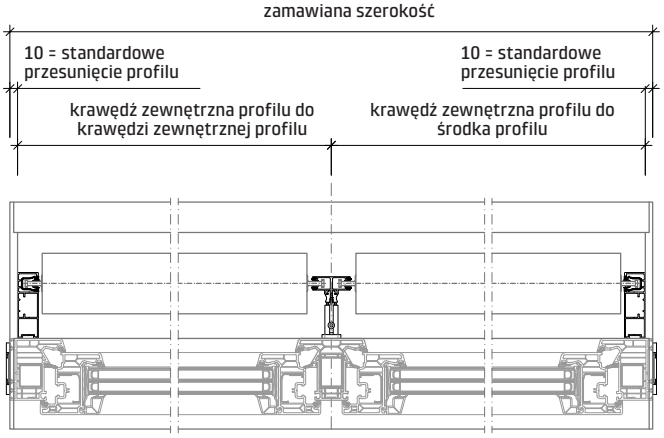

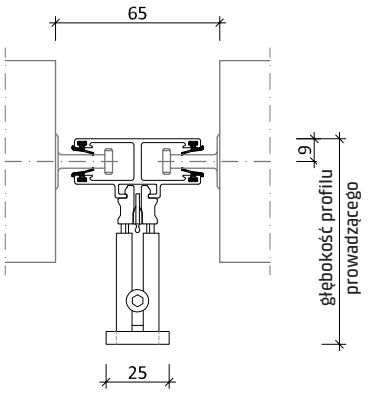

Podział przy sterowaniu linką

Podział żaluzji zewnętrznej z dwoma standardowymi elementami napinającymi

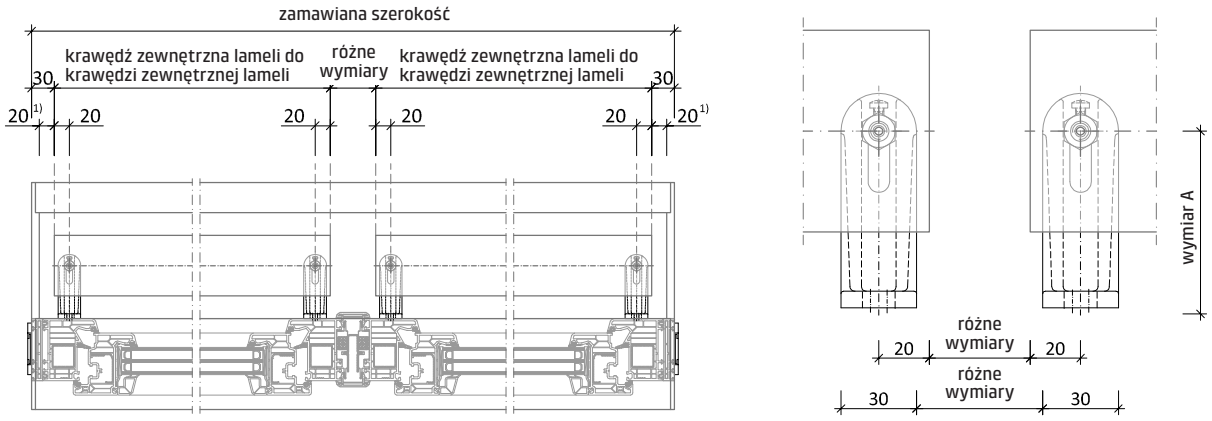

Podział żaluzji zewnętrznych ze standardowymi elementami napinającymi z podstawką dla 2 linek napinających

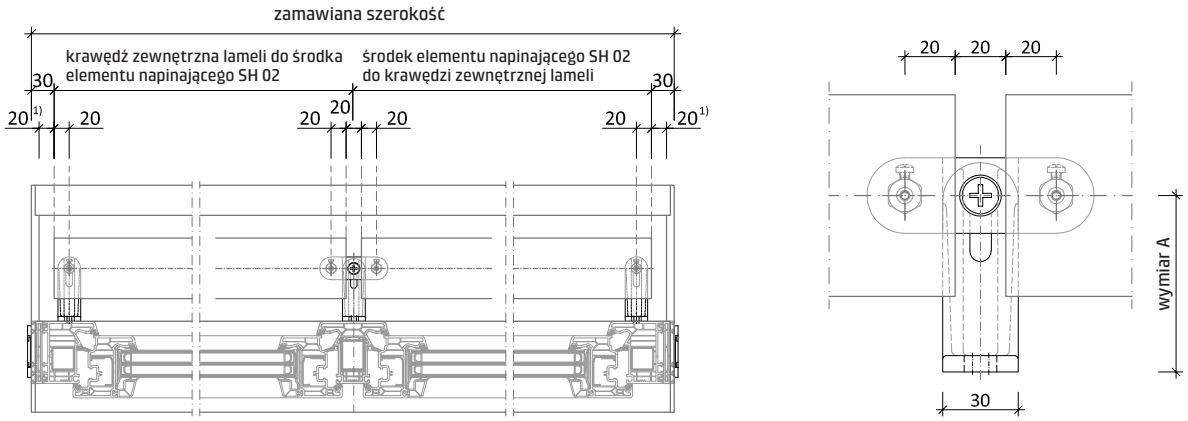

[1)] Zalecenie: 20 mm odstępu między tynkiem zewnętrznym a lamelą

KONCEPCJE ZAPEWNIAJĄCE BEZPIECZNE MOCOWANIE OKNA

Bezpieczne i przenoszące obciążenia mocowanie okien staje się coraz trudniejsze. Wynika to z zastosowania potrójnych szyb zespolonych o masie do 40 kg/m2 oraz materiałów budowlanych do budowy ścian, które stają się coraz bardziej delikatne i porowate. Jako, że tradycyjne skrzynki do rolet i żaluzji zewnętrznych ze względu na swoją konstrukcję nie pozwalają na przymocowanie do ościeżnicy w górnej części, należy zagwarantować, że wszystkie obciążenia przyjmą na siebie mocowania boczne. Jednak wiele systemów okiennych nie jest już w stanie przyjąć takich obciążeń.

Bez właściwego doboru skrzynki z odpowiednią koncepcją mocowania nie jest możliwe zamocowanie okna w górnej części. W związku z tym statyczna odporność okna jest znacznie utrudniona, ponieważ musi ono samo zapewnić statykę.

Koncepcje mocowania STABILUM oferują szeroki wachlarz adekwatnych rozwiązań z możliwością zastosowania w skrzynkach do zabudowy i skrzynkach nadprożowych firmy Beck+Heun. Mogą to być proste kątowniki i stabilizatory do mocowania i usztywniania okna – bez odporności statycznej. W asortymencie znajdują się jednak także wyjątkowo stabilne konsole statyczne, które mogą służyć do udokumentowania statyki mocowania okien. Są one sprawdzone i bezpiecznie amortyzują obciążenia spowodowane wiatrem (ciśnienie i ssanie) oraz uderzeniem. STABILUM oferuje również możliwość pionowego zamocowania okna. Jest to funkcja szczególnie przydatna w systemach przesuwnych, ponieważ gwarantuje ona niezakłóconą pracę urządzenia.



KONCEPCJA MOCOWANIA STABILUM

Rozwiązania wzmacniające lub amortyzujące

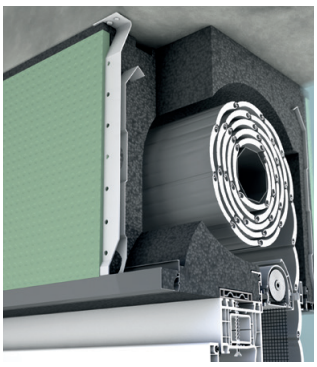

STABILUM DB
Mocowanie do stropu

- Rozwiązanie standardowe
- Dodatkowy montaż do nadproża okiennego lub stropu
- Zastosowanie przy elementach dzielonych
- Do okien i drzwi balkonowych

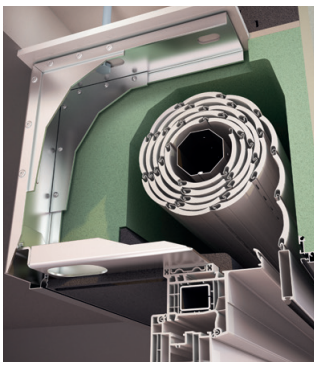

STABILUM SK
Konsola stabilizująca

- Absorbowania i przenoszenie obciążeń wiatrowych na bryłę budynku
- Najbezpieczniejsze mocowanie okien w połączeniu ze skrzynką do rolet i żaluzji firmy Beck+Heun
- Blacha 4 mm nitowana

Stopień stabilizacji

	Łatwe unieruchomienie okna	Łatwe zamocowanie okna	Pionowa regulacja okna	Przenoszenie obciążeń spowodowanych wiatrem	Amortyzacja uderzeń	Amortyzacja drgań okna [1]
STABILUM DB	✓		✓[4]			
STABILUM SK	✓	✓	✓[2]	✓	✓	✓

Możliwości zastosowania [3]

	ROKA-TOP® 2 PLUS ROKA-TOP® 2 ROKA-TOP® 2 EX	ROKA-TOP® 2 RG (ZIP) ROKA-TOP® 2 EX RG ROKA-TOP® NEOLINE 2 RG	ROKA-TOP® 1 SHADOW ROKA-TOP® 2 SHADOW ROKA-TOP® 2 EX SHADOW
STABILUM DB	✓/ ✓ /✓	✓/ ✓ /✓	✓/ ✓ /✓
STABILUM SK	✓/ ✓ /✓	✓/ ✓ /✓	✓/ ✓ /✓

[1] Tylko przy ROKA-TOP® 2 RG (również wariant ZIP), ROKA-TOP® 1 SHADOW i ROKA-TOP® 2 SHADOW
[2] Tylko przy ROKA-TOP® 2 PLUS
[3] Brak możliwości zastosowania przy wariantach AIRFOX®
[4] Bez udokumentowanej odporności statycznej

STABILUM DB

Mocowanie do stropu

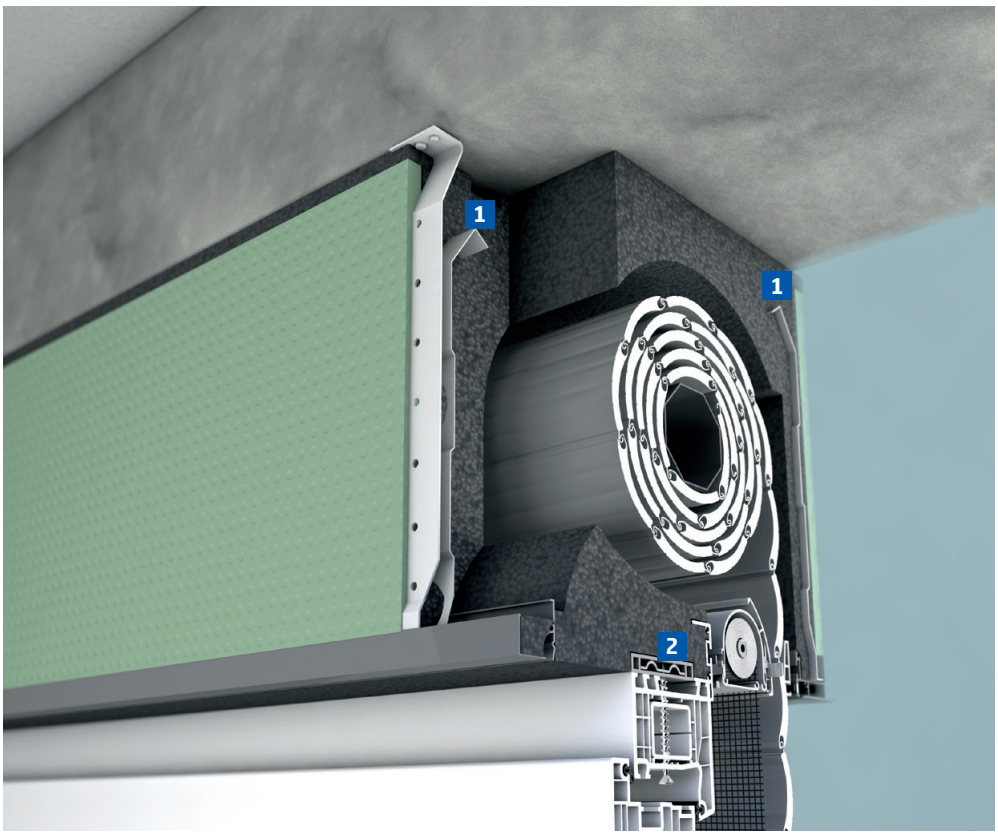



Łatwe mocowanie
STABILUM DB jest zintegrowane z obudową skrzynki w sposób gwarantujący bezawaryjność i izolację. Dzięki specjalnemu kształtowi górnej części element łatwo się montuje do nadproża lub sufitu.

1 Wzmocnienie
Maksymalna stabilność dzięki stalowemu wzmocnieniu PLATINUM®.

2 Optymalne unieruchomienie okna
Dzięki listwie mocującej wzmocnionej stalą.

STABILNE POŁĄCZENIE Z GÓRNĄ CZĘŚCIĄ ZA POMOCĄ ŚRUB

STABILUM DB stanowi bezpieczne, standardowe rozwiązanie w zakresie mocowania skrzynek do rolet nadprożowych lub zewnętrznych. Rozwiązanie STABILUM służy stabilnemu montażowi do nadproża lub sufitu. STABILUM DB ukazuje pełnię swoich możliwości w przypadku elementów dzielonych, ponieważ występują wtedy obciążenia na płycie działowej, które nie mogą być przenoszone na okno. Dzięki STABILUM DB obciążenia te są przenoszone na konstrukcję budynku, a okno nie jest obciążane. W przypadku dużych elementów STABILUM DB służy do dodatkowego zamocowania skrzynki. Zaleca się to szczególnie przy długich elementach. Mocowanie stropowe jest zintegrowane ze skrzynką w przypadku wszystkich podziałów serii ROKA-TOP® 2 (oraz EX i RG) oraz jest dostępne na życzenie.

Obciążenia	
✓	Łatwe unieruchomienie okna
-	Łatwe zamocowanie okna
✓	Pionowe zamocowanie i regulacja
-	Przenoszenie obciążeń wiatrowych (ciśnienie i ssanie)
-	Przenoszenie obciążeń uderzeniowych
-	Amortyzacja drgań okna

ODCIĄŻENIE OKNA

- bezpieczne przeniesienie obciążeń na mur przy podziałach
- wystarczy połączyć śrubami
- niewidoczne połączenie

STABILUM SK

Konsole stabilizujące

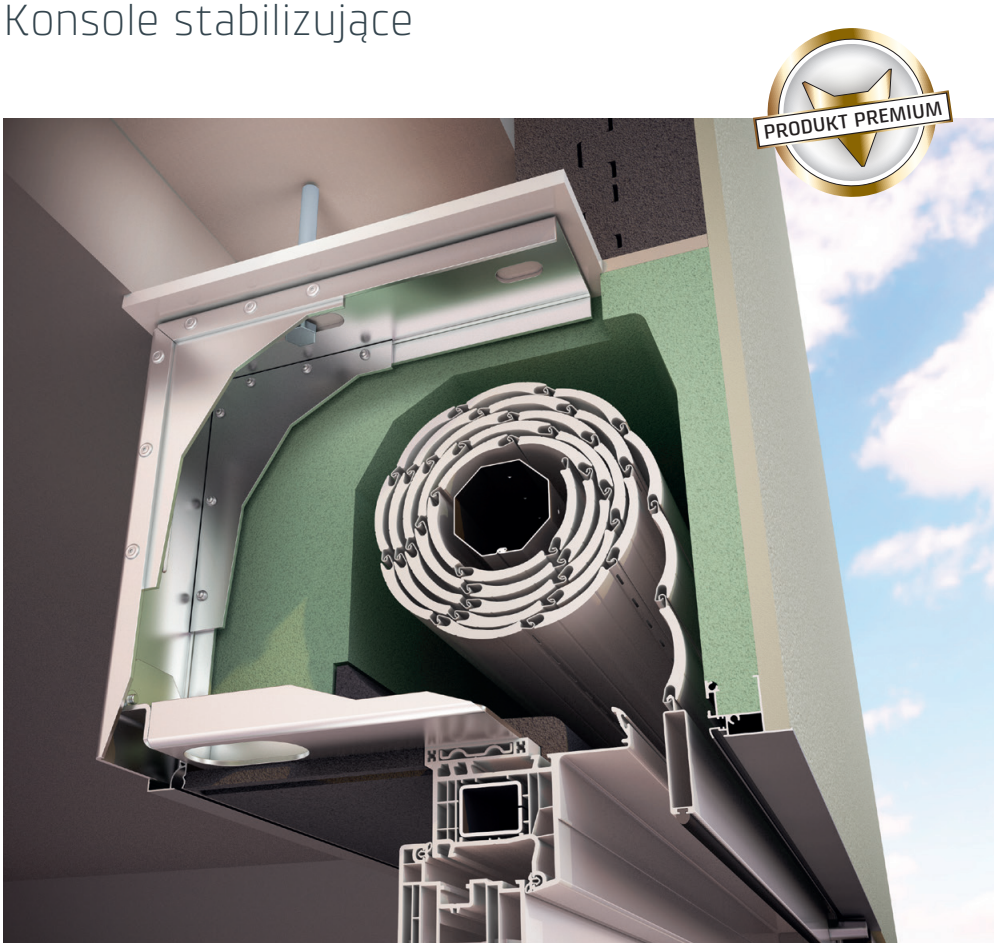

SPRAWDZONE ROZWIĄZANIE PREMIUM

Komfortowe rozwiązanie STABILUM SK gwarantuje najbezpieczniejsze mocowanie okien w połączeniu ze skrzynką nadprożową. Zintegrowana ze skrzynką konsola, solidnie połączona z bryłą budynku, może przenosić na mur zarówno obciążenia wiatrem, jak i uderzenia. Liczba konsoli, które należy zastosować w tym celu w skrzynce rolety lub żaluzji zewnętrznej, zależy od wymiarów okna i dokładnego podziału elementów okiennych.



STABILUM SK

STABILUM SK dla skrzynek nadprożowych jest przy montażu trwale podparta i przykręcona do bryły budynku do nadproża lub stropu. Optymalnie zdefiniowane punkty zapewniają prawidłowe zamocowanie śrubami do bryły budynku. Konstrukcja umożliwia wkręcanie zarówno proste, jak i prostopadłe - zgodnie z zaleceniami producenta wkrętów.

Obciążenia	
✓	Łatwe unieruchomienie okna
✓	Łatwe zamocowanie okna
✓	Pionowe zamocowanie i regulacja
✓	Przenoszenie obciążeń wiatrowych (ciśnienie i ssanie)
✓	Przenoszenie obciążeń uderzeniowych
✓	Amortyzacja drgań okna

*Regulacja możliwa tylko w przypadku skrzynki ROKA-TOP® 2 PLUS

BEZPIECZNIE Z KAŻDEJ STRONY

- Zamocowania okienne na całej długości zgodnie z wytycznymi RAL
- Znormalizowane połączenia śrubowe w bryle budynku
- Dla prawie wszystkich wariantów i rozmiarów skrzynek
- Sprawdzony system
- Sprawdzona amortyzacja drgań okna

STABILUM SK
Wymiary

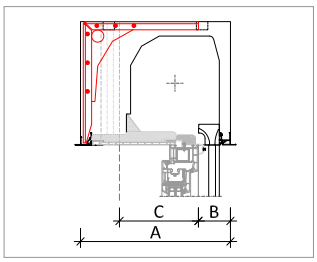

ROKA-TOP® 2 PLUS ROKA-TOP® 2	Wariant Tynk				Wariant WDVS				Wariant Klinkier			
A Szerokość skrzynki	280	300	345	365	280	300	345	365	280	300	345	365
B Osadzenie okna od zewn. strony skrzynki*	78	78	78	78	64	64	64	64	51	51	51	51
C Maksymalna grubość ościeżnicy*	107	127	172	192	121	141	186	206	134	154	199	219

Wymiary podano w mm

* przy głębokości prowadnicy 51 mm

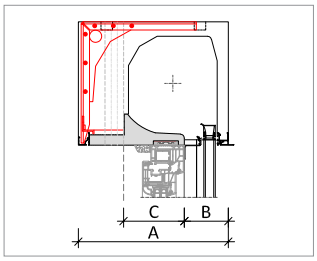

ROKA-TOP® 2 (EX) RG	Wariant Tynk				Wariant WDVS				Wariant Klinkier			
A Szerokość skrzynki	280	300	345	365	280	300	345	365	280	300	345	365
B Osadzenie okna od zewn. strony skrzynki*	107	107/127			93/113				80/110			
C Maksymalna grubość ościeżnicy*	78	98/78	143/123	163/143	92/72	112/92	157/137	177/157	105/85	125/105	170/150	190/170

Wymiary podano w mm

*w zależności od otworu rewizyjnego, do wyboru 80 mm lub 100 mm

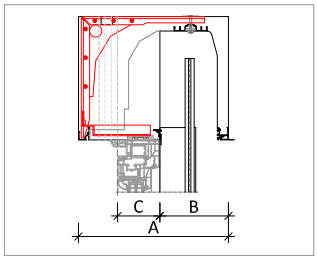

ROKA-TOP® 2 (EX) SHADOW	Wariant Tynk		Wariant WDVS		Wariant Klinkier	
A Szerokość skrzynki	345	365	345	365	345	365
B Osadzenie okna od zewn. strony skrzynki*	167	167	150	150	150	150
C Maksymalna grubość ościeżnicy	83	103	100	120	100	120

Wymiary podano w mm

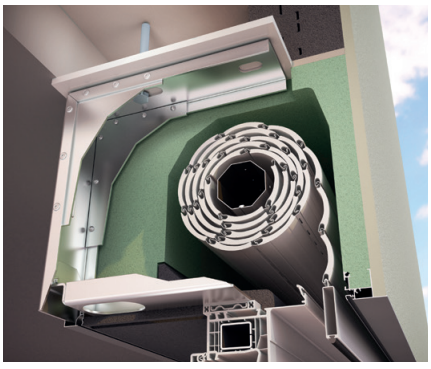

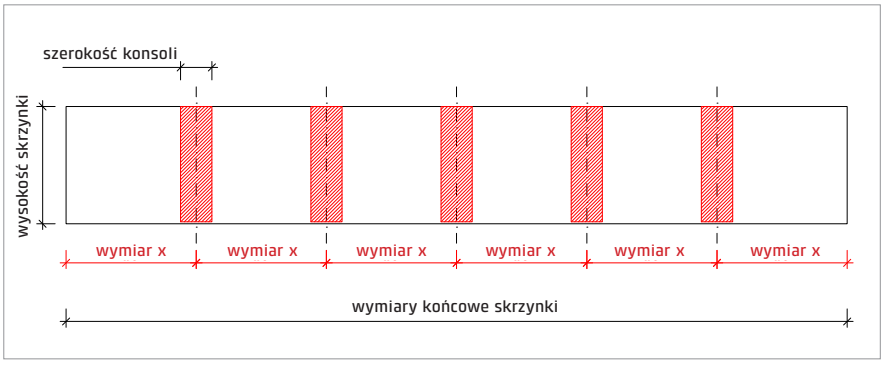

Zintegrowana ze skrzynką konsola stabilizująca STABILUM SK służy do absorbowania i przenoszenia obciążeń wiatrowych na bryłę budynku i spełnia przynajmniej wymogi klasy wiatrowej C3 zgodnie z normą DIN EN 12210/12211. Konsole są rozłożone w skrzynce w równych odstępach (wymiar x). Wymiar x zależy od wymiarów okna oraz liczby konsoli w skrzynce.

Wymiar X nie może być mniejszy niż 600 mm, w obszarze krawędzi 300 mm.

Amortyzacja drgań okna

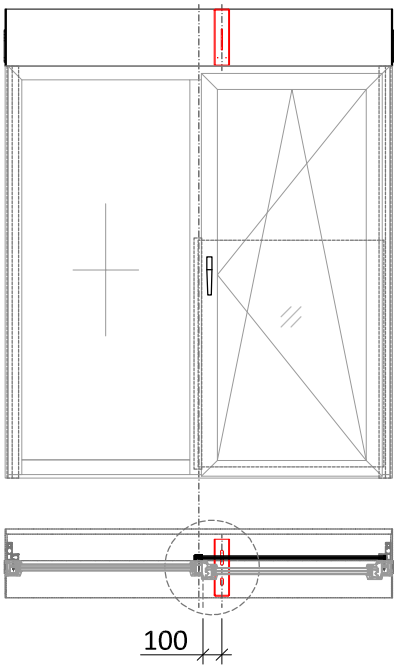

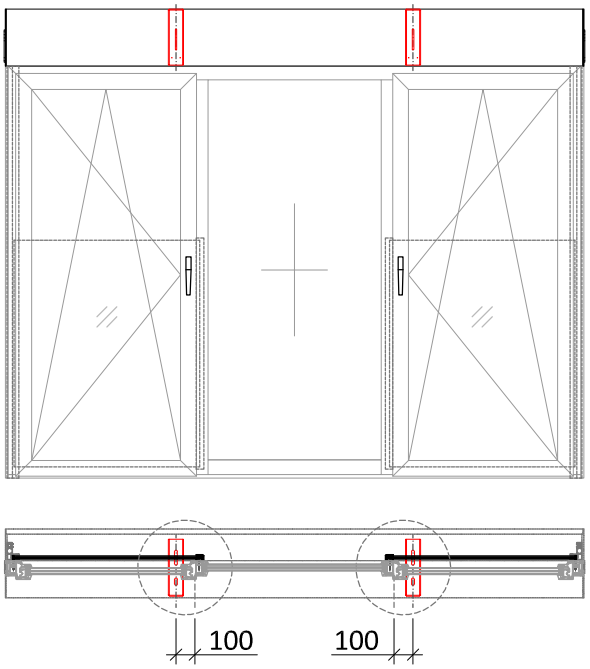

Opcjonalnie

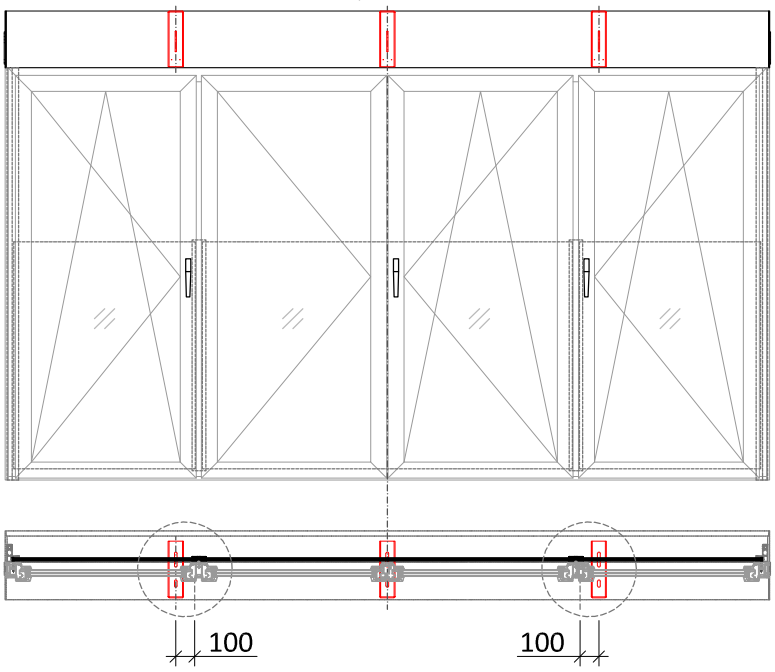

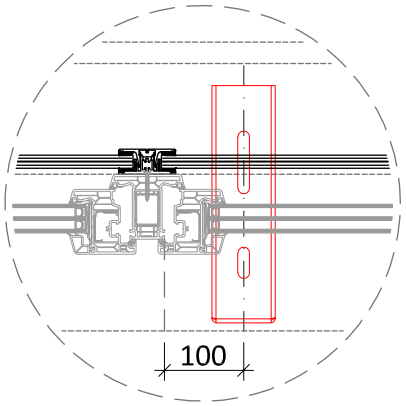

STABILUM SK

Zamocowanie i przykręcenie do okna

Zamocowanie

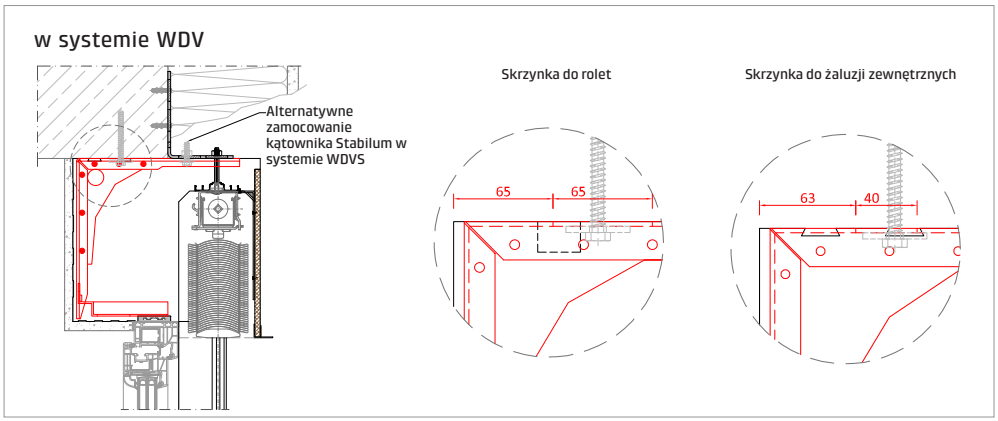

Zamocowanie do okna za pomocą śrub

Dla skrzynek do rolet z pokrywą od strony pomieszczenia

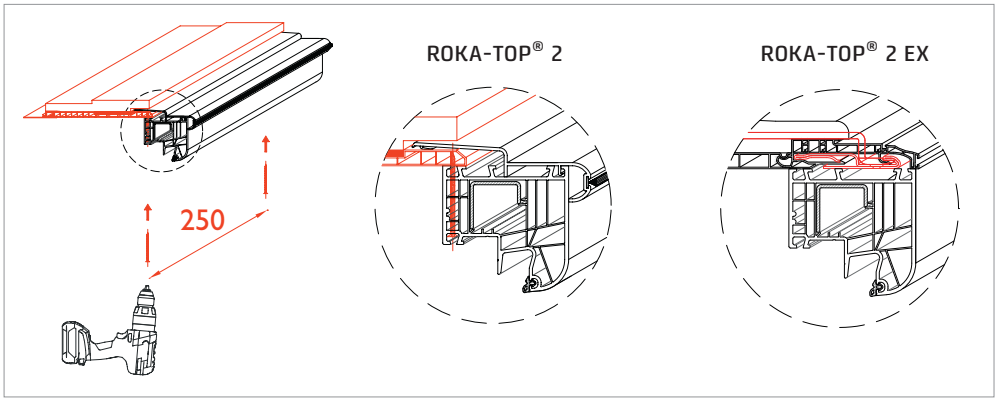

Montaż odbywa się za pomocą pokrywy wzmocnionej włóknem BTX. Ościeżnicę należy przykręcić do góry z pokrywą co 250 mm, a pokrywę należy wkleić w adapter C70.

Dla skrzynek do rolet i żaluzji zewnętrznych zamkniętych od strony pomieszczenia (RG)

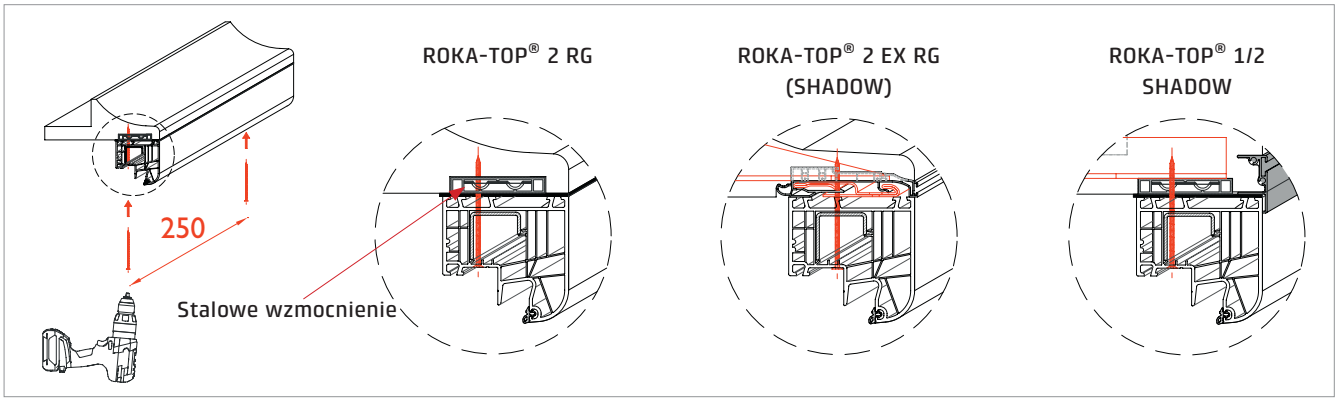

W przypadku zastosowania konsoli stabilizującej STABILUM SK górna ościeżnica musi być przykręcona do wzmocnionej stalą listwy stabilizującej okno co 250 mm.

FORMULARZE ZAMÓWIEŃ

znajdą Państwo na naszym portalu technicznym

Beck+Heun Portal techniczny

Teksty przetargowe, CAD, broszury i inne materiały

Czy znają już Państwo nasz portal techniczny? Jeśli tak, już to Państwo wiedzą: Tutaj znajdą Państwo wszystko, co potrzebne, przez całą dobę. W każdej chwili i za pomocą zaledwie kilku kliknięć można przejrzeć wszystkie dokumenty robocze potrzebne przy projektowaniu i montażu oraz przy sprzedaży naszych produktów - od rysunków technicznych, poprzez szczegółowe formularze kalkulacyjne i dane CAD, aż po instrukcje montażu.

Zachęcamy do skorzystania z bezpośredniego dostępu do wszystkich danych Beck+Heun – dokładnie wtedy, kiedy są one potrzebne. Rejestracja nowego użytkownika trwa dwie minuty: Należy zażądać wygenerowania linku z potwierdzeniem, potwierdzić wiadomość w skrzynce odbiorczej, uzupełnić dane. To wszystko.

Po udanej rejestracji można od teraz korzystać z portalu technicznego pod linkiem: **beck-heun.tech**

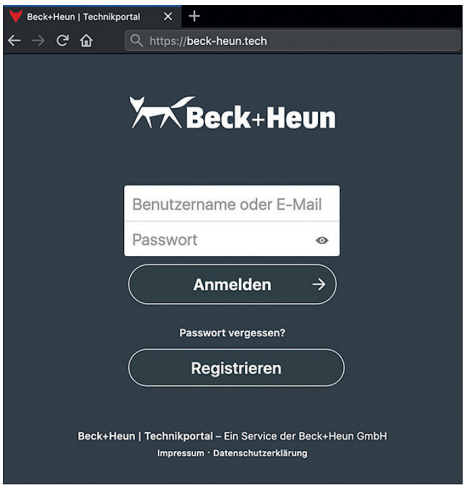

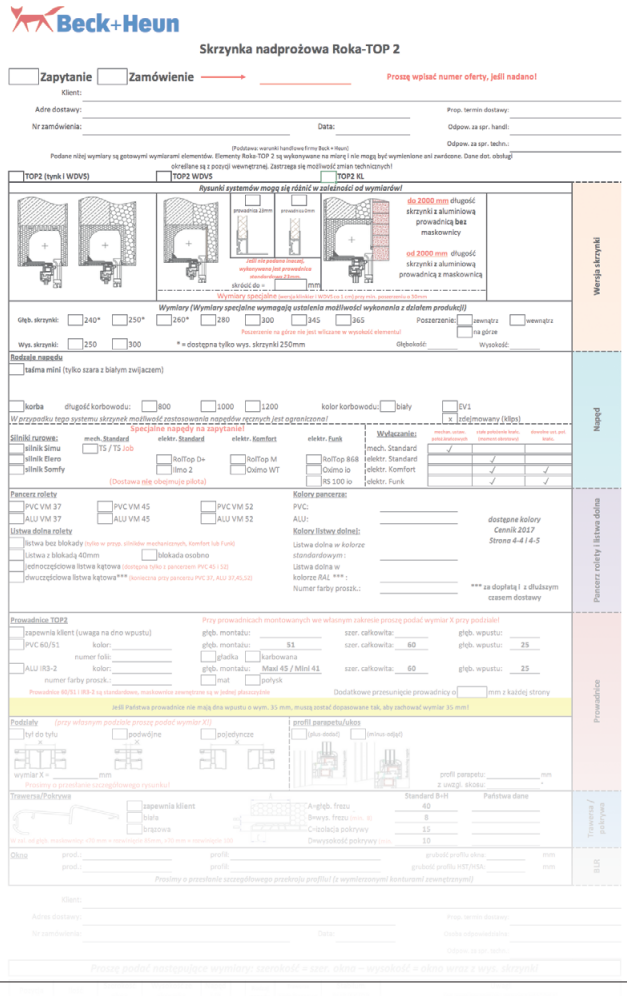
Beck+Heun

Skrzynka nadprożowa Roka-TOP 2

Zapytanie Zamówienie

Proszę wpisać numer oferty, jeśli nadano!

Formularze zamówień

W portalu technicznym pod hasłem:

>> Planungsunterlagen

>> Aufsatzkästen

Instrukcje montażu

W portalu technicznym pod hasłem:

>> Planungsunterlagen

>> Aufsatzkästen

>> Rollladen/Raffstore…







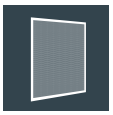


Beck+Heun GmbH

Centrala w Mengerskirchen
Reinhold-Beck-Straße 2
D-35794 Mengerskirchen

Oddział na Południu Niemiec
Industriestraße 2
D-86450 Altenmünster

Oddział w Erfurcie
Stotternheimer Straße 10
D-99086 Erfurt

Oddział w Polsce
ul. Młyńska 2
43-419 Kończyce Wielkie
E-Mail: info@beck-heun.pl

beck-heun.pl

AUFSATZKASTENSYSTEME | PL | Stand 09.2021 | Druck 09.2021 | 1.000